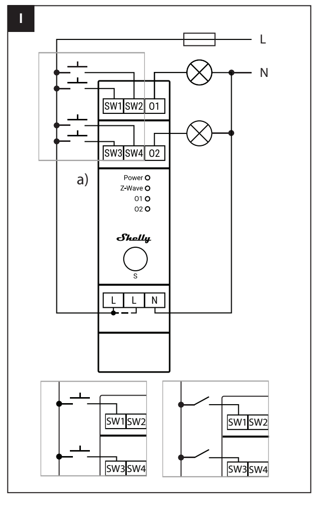

EN

USER AND SAFETY GUIDE

Shelly Wave Pro Dimmer 2PM

Referred to in this document as the Device.

GRAPHICAL SYMBOLS

⚠ This sign indicates safety information.
ⓘ This sign indicates an important note.

SAFETY INFORMATION

For safe and proper use, please read this guide and any accompanying documents. Keep them for future reference.
To avoid possible harm or property damage:
- Only a qualified electrician is allowed to install the Device.
- Connect the Device only in the way shown in these instructions.
- Secure the Device by a cable protection switch in accordance with EN 60898-1 (tripping characteristic B or C, max. 10 A rated current, min. 6 kA interrupting rating, energy limiting class 3).
- Do not use the Device if it shows any sign of damage or defect.
- Do not attempt to repair the Device yourself.
- Use the Device only indoors.
- Keep the Device away from dirt and moisture.

PRODUCT DESCRIPTION

The Device is a DIN mountable Z-Wave® two channel smart dimming controller with power measurement. It can work as a standalone or it can also be operated through Z-Wave® home automation. The Device can be accessed, controlled, and monitored remotely from any place where the User has internet connectivity, provided that the module is connected to a Z-Wave® Gateway with internet access. It is compatible with switches and push-buttons (default).

PUSH-BUTTONS DIMMING PROFILE - DEFAULT

If you want to control the dimming with two push-buttons, connect them to the SW1 and SW2 terminals (for O1 output), to the SW3 and SW4 terminals (for O2 output) and to the Live wire as shown in fig. I a. If you want to control the dimming with a single push-button, connect it to the SW1 terminal (for O1 output), to SW3 terminal (for O2 output) and to the Live wire as shown in fig. I b.
⚠ Note: If you just want to turn the lights On/Off (without dimming functionality), connect the switches to the SW1 terminal (for O1 output), to the SW3 terminal (for O2 output) and the Live wire as shown in fig I c.

DETACHED MODE

In Detached mode (fig. I), the Device output can only be controlled through the controller app. The switch/push-button connected to the Device will not control the device output.

INSTALLATION INSTRUCTIONS

⚠ WARNING! Risk of electric shock.
- Before installing the Device, turn the circuit breakers off. Use a suitable test device to make sure there is no voltage on the wires you want to connect.
- Before making any changes to the connections, ensure there is no voltage present at the Device terminals.

ⓘ NOTE!
- Make sure you have a Z-Wave® gateway. Without the gateway, the Device cannot be used with the application.
- The Device comes with factory-installed firmware. To keep it updated and secure, Shelly Europe Ltd. provides the latest firmware updates free of charge on support portal. https://shelly.link/Wave-FWupdate

TECHNICAL SPECIFICATIONS

Power supply: 110-240 V ~ 50/60 Hz
Power consumption: < 0.3 W
Dimming type: Trailing edge
Max. output power: 200 W per channel
Z-Wave® Mesh frequency band: 868.4 MHz
Z-Wave® Long range frequency band: 864 MHz
Max. radio frequency power transmitted in frequency band(s): < 25 mW
Size (H x W x D): 94x19x69 ± 0.5 mm / 3.70x0.75x2.71 ± 0.02 in
Screw terminals max torque: 0.4 Nm / 3.54 lbin
Conductor cross section: 0.5 to 2.5 mm² / 20 to 14 AWG (green connector) 0.5 to 1.5 mm² / 20 to 16 AWG (white connectors) (solid, stranded, and bootlace ferrules)
Conductor stripped length: 6 to 7 mm / 0.24 to 0.28 in (green connector) 5 to 6 mm / 0.20 to 0.24 in (white connectors)
Ambient temperature: -20°C to 40°C / -5°F to 105°F
Humidity: 30% to 70% RH
Max. altitude: 2000 m / 6562 ft.

IMPORTANT DISCLAIMER

Z-Wave® wireless communication may not always be 100% reliable. This Device should not be used in situations in which life and/or valuables are solely dependent on its functioning. If the Device is not recognized by your gateway or appears incorrectly, you may need to change the Device type manually and ensure that your gateway supports Z-Wave Plus® multi-channel devices and Z-Wave® Long Range capability in case of Long Range devices.

DISPOSAL AND RECYCLING

Do not dispose of the product in household waste. Recycle the product to prevent environmental and health damage and to promote resource conservation. Dispose of the product at a suitable waste collection point.

Resellers, from which the Device was purchased are required to accept Waste Electrical and Electronic Equipment (WEEE) free of charge for proper disposal. To ensure all personal data is erased before disposal, reset the device to factory default settings by pressing and holding the S button (fig. I) until the LED turns solid blue, then pressing it repeatedly until it turns solid red, and finally holding it again until the red LED blinks; upon release, the LED briefly turns green, followed by blinking blue and red, and a successful reset ends with a blinking blue LED.

DECLARATION OF CONFORMITY

Hereby, Shelly Europe Ltd. declares that the radio equipment type Shelly Wave Pro Dimmer 2PM is in compliance with Directive 2014/53/ EU. The full text of the EU declaration of conformity is available at the following internet address:
https://shelly.link/ShellyWaveProDimmer2PM_LR-DoC
ⓘ NOTE! For UK PSTI ACT Statement of compliance visit https://shelly.link/uk-pstie
ⓘ NOTE! For more detailed installation instructions visit https://shelly.link/ShellyWaveProDimmer2PM_LR-KB

DE

BENUTZER- UND SICHERHEITSHINWEISE

Shelly Wave Pro Dimmer 2PM

In diesem Dokument als „das Gerät" bezeichnet.

GRAFISCHE SYMBOLE

⚠ Dieses Symbol kennzeichnet Sicherheitshinweise
ⓘ Dieses Symbol kennzeichnet wichtige Hinweise

SICHERHEITSHINWEISE

Für eine sichere und ordnungsgemäße Nutzung bitte dieses Handbuch sowie alle beigefügten Dokumente lesen und für zukünftige Referenz aufbewahren.
Anweisungen, um mögliche Schäden an Personen oder Eigentum zu vermeiden:
- Die Installation des Geräts darf ausschließlich von einer qualifizierten Elektrofachkraft durchgeführt werden.
- Bitte das Gerät nur so anschließen, wie in dieser Anleitung dargestellt.
- Das Gerät mit einem Leitungsschutzschalter gemäß EN 60898-1 ab (Auslösecharakteristik B oder C, max. 10 A Bemessungsstrom, min. 6 kA Ausschaltvermögen, Energiebegrenzungsklasse 3) sichern.
- Das Gerät nicht verwenden, wenn es Anzeichen gibt, dass es beschädigt oder defekt ist.
- Nicht versuchen, das Gerät selbst zu reparieren.
- Das Gerät bitte nur in Innenbereichen verwenden
- Das Gerät bitte von Schmutz und Feuchtigkeit fernhalten

PRODUKTBESCHREIBUNG

Das Gerät ist ein auf der DIN-Schiene montierbarer Z-Wave®-Zwei-Kanal-Smart-Dimm-Controller mit Energiemessung. Es kann eigenständig betrieben oder über eine Z-Wave®-Hausautomatisierung gesteuert werden. Das Gerät kann aus der Ferne von jedem Ort aus, an dem der Benutzer über eine Internetverbindung verfügt, überwacht und gesteuert werden – vorausgesetzt, das Modul ist mit einem Z-Wave®-Gateway mit Internetzugang verbunden. Es ist mit Schaltern und Tastern (Standard) kompatibel.

TASTER-DIMMPROFIL – STANDARD

Wenn die Dimmfunktion mit zwei Tastern gesteuert werden soll, werden diese für Ausgang O1 mit den Anschlüssen SW1 und SW2 und für Ausgang O2 mit den Anschlüssen SW3 und SW4 sowie mit dem Phasenleiterkabel verbunden (siehe Abbildung I a). Wenn die Dimmfunktion mit nur einem Taster gesteuert werden soll, wird dieser für Ausgang O1 mit dem Anschluss SW1, für Ausgang O2 mit dem Anschluss SW3 und mit dem Phasenleiterkabel verbunden (siehe Abbildung I b).
⚠ HINWEIS: Wenn nur die Lichter Ein/Aus geschaltet werden sollen (ohne Dimmfunktion), werden die Taster für Ausgang O1 an SW1, für Ausgang O2 an SW3 und mit dem Phasenleiterkabel verbunden (siehe Abbildung I c).

GETRENNTER MODUS (Detached Mode):

Im getrennten Modus (Abb. I) kann der Geräteausgang nur über die Controller-App gesteuert werden. Der an das Gerät angeschlossene Schalter/Taster steuert den Ausgang nicht.

INSTALLATIONSANLEITUNG

⚠ ACHTUNG! Stromschlaggefahr.
- Vor der Installation des Geräts die Leitungsschutzschalter ausschalten. Es muss ein geeignetes Prüfgerät verwendet werden, um sicherzustellen, dass auf den Kabeln, die angeschlossen werden sollen, keine Spannung anliegt.
- Vor Änderungen an den Anschlüssen sicherstellen, dass an den Geräteklemmen keine Spannung anliegt.D48

ⓘ HINWEIS!
- Ein Z-Wave®-Gateway wird benötigt. Ohne Gateway kann das Gerät nicht mit der App verwendet werden.
- Das Gerät wird mit werkseitig installierter Firmware geliefert. Um es aktuell und sicher zu halten, stellt Shelly Europe Ltd. die neuesten Firmware-Updates kostenlos im Support-Portal bereit https://shelly.link/Wave-Fwupdate

TECHNISCHE DATEN:

Stromversorgung: 110-240 V ~ 50/60 Hz
Eigenverbrauch des Geräts: < 0.3 W
Dimmart: Phasenabschnitt (Trailing Edge)
Maximale Ausgangsleistung: 200 W pro Kanal
Z-Wave® Mesh-Frequenzband: 868.4 MHz
Z-Wave® Long-Range-Frequenzband: 864 MHz
Maximale Sendeleistung im Frequenzband: < 25 m
Größe (H x B x T): 94x19x69 ± 0.5 mm / 3.70x0.75x2.71 ± 0.02 Zoll
Max. Drehmoment der Schraubklemmen: 0,4 Nm / 3,5 lbin
Leiterquerschnitt: 0,2 bis 2,5 mm² / 24 bis 14 AWG (eindrähtig, mehrdrähtig und mit Aderendhülsen)
Abisolierlänge des Leiters: 6 bis 7 mm / 0,24 bis 0,28 Zoll
Umgebungstemperatur: -20°C bis 40°C / -5°F bis 105°F
Luftfeuchtigkeit: 30 % bis 70 % RH
Max. Höhe über Meeresspiegel: 2000 m / 6562 ft.

WICHTIGER HINWEIS

Die drahtlose Z-Wave®-Kommunikation ist möglicherweise nicht immer zu 100 % zuverlässig. Dieses Gerät sollte nicht in Situationen verwendet werden, in denen Leben und/oder Wertgegenstände ausschließlich von seiner Funktion abhängen. Wird das Gerät vom Gateway nicht erkannt oder fehlerhaft angezeigt, musst möglicherweise der Gerätetyp manuell geändert werden und sichergestellt werden, dass das Gateway Z-Wave Plus® Multi-Channel-Geräte sowie die Z-Wave® Long-Range-Funktion bei Long-Range-Geräten unterstützt.

ENTSORGUNG & RECYCLING

Das Produkt bitte nicht im Hausmüll entsorgen. Um Umwelt- und Gesundheitsschäden zu vermeiden und die Ressourcenschonung zu fördern, soll es recycelt werden.

Bitte das Prodult bei einer geeigneten Sammelstelle für Elektronikaltgeräte abgeben.Händler, bei denen das Gerät gekauft wurde, sind verpflichtet, Elektro- und Elektronik-Altgeräte (WEEE) kostenlos für eine ordnungsgemäße Entsorgung zurückzunehmen. Um sicherzustellen, dass alle persönlichen Daten vor der Entsorgung gelöscht sind, sollte das Gerät auf die Werkseinstellungen zurückgesetzt werden: Dafür die S-Taste (abb. I) gedrückt halten, bis die LED dauerhaft blau leuchtet. Dann dieselbe Taste wiederholt drücken, bis die LED dauerhaft rot leuchtet. Die Taste dann erneut gedrückt halten, bis die LED rot blinkt. Nach dem Loslassen leuchtet die LED kurz grün, gefolgt von abwechselndem Blinken in Blau und Rot. Ein erfolgreicher Reset endet mit einer blau blinkenden LED.

KONFORMITÄTSERKLÄRUNG

Hiermit erklärt Shelly Europe Ltd., dass die Funkanlage des Typs Shelly Wave Pro Dimmer 2PM den Anforderungen der Richtlinie 2014/53/EU entspricht. Den vollständigen Text der EU-Konformitätserklärung ist unter unter folgender Internetadresse zu finden:
https://shelly.link/ShellyWaveProDimmer2PM_LR-DoC.
ⓘ HINWEIS! Für die UK PSTI ACT Konformitätserklärung besuche: https://shelly.link/uk-pstie
ⓘ HINWEIS! Für detaillierte Installationsanweisungen: https://shelly.link/ShellyWaveProDimmer2PM_LR-KB

IT

GUIDA PER L'UTENTE E LA SICUREZZA

Shelly Wave Pro Dimmer 2PM

Nel presente documento ci si riferisce a questo Dispositivo come a:

SIMBOLI GRAFICI

⚠ Questo segnale indica informazioni di sicurezza.
ⓘ Questo segnale indica una nota importante.

INFORMAZIONI SULLA SICUREZZA

Per un utilizzo sicuro e corretto, leggere attentamente questa guida e tutti i documenti allegati. Conservarli per riferimento futuro.
Per evitare possibili danni o lesioni alla proprietà:
- L'installazione del dispositivo può essere effettuata solo da un elettricista qualificato.
- Collegare il dispositivo solo nel modo indicato in queste istruzioni.
- Proteggere il dispositivo mediante un interruttore di protezione del cavo conforme alla norma EN 60898-1 (caratteristica di intervento B o C, corrente nominale max. 10 A, potere di interruzione min. 6 kA, classe di limitazione dell'energia 3).
- Non utilizzare il dispositivo se presenta segni di danneggiamento o difetto.
- Non tentare di riparare il dispositivo da soli.
- Utilizzare il dispositivo solo in ambienti chiusi.
- Tenere il dispositivo lontano da sporco e umidità.

DESCRIZIONE DEL PRODOTTO

Il dispositivo è un dimmer Z-Wave® intelligente a due canali montabile su DIN Regolatore con misurazione della potenza. Può funzionare come dispositivo autonomo o essere gestito tramite la domotica Z-Wave®. Il dispositivo è accessibile, controllabile e monitorabile da remoto da qualsiasi luogo in cui l'utente disponga di connettività Internet, a condizione che il modulo sia connesso a un gateway Z-Wave® con accesso a Internet. È compatibile con interruttori e pulsanti (impostazione predefinita).

PROFILO DI REGOLAZIONE PULSANTI - DEFAULT

Se si desidera controllare la regolazione dell'intensità luminosa con due pulsanti, collegarli ai terminali SW1 e SW2 (per l'uscita O1), ai terminali SW3 e SW4 (per l'uscita O2) al cavo di fase come mostrato in fig. I a. Se si desidera controllare la regolazione dell'intensità luminosa con un singolo pulsante, collegarlo al terminale SW1 (per l'uscita O1), al terminale SW3 (per l'uscita O2) e al cavo di fase come mostrato in fig. I b.
⚠ NOTA: se si desidera solo accendere/spegnere le luci (senza la funzionalità di oscuramento), collegare gli interruttori al terminale SW1 (per l'uscita O1), al terminale SW3 (per l'uscita O2) e al cavo di fase come mostrato nella figura I c.

MODALITÀ DISTACCATA

In modalità "detached" (fig. I), l'uscita del dispositivo può essere controllata solo tramite l'app del controller. L'interruttore/pulsante collegato al dispositivo non controllerà l'uscita del dispositivo.

ISTRUZIONI DI INSTALLAZIONE

⚠ATTENZIONE! Rischio di scossa elettrica.
- Prima di installare il dispositivo, disattivare gli interruttori automatici. Utilizzare un dispositivo di prova idoneo per assicurarsi che non vi sia tensione sui cavi che si desidera collegare.
- Prima di apportare modifiche ai collegamenti, assicurarsi che non vi sia tensione sui terminali del dispositivo.

ⓘ NOTA!
- Assicurati di avere un gateway Z-Wave®. Senza il gateway, il dispositivo non può essere utilizzato con l'applicazione.
- Il dispositivo viene fornito con firmware installato in fabbrica. Per mantenerlo aggiornato e sicuro, Shelly Europe Ltd. fornisce gratuitamente gli ultimi aggiornamenti firmware sul portale di supporto. https://shelly.link/Wave-FWupdate

SPECIFICHE TECNICHE:

Alimentazione: 110-240 V ~ 50/60 Hz
Consumo energetico: < 0.3 W
Tipo di dimming: trailing edge
Potenza di uscita massima: 200 W per canale
Banda di frequenza Z-Wave® Mesh: 868.4 MHz
Banda di frequenza a lungo raggio Z-Wave®: 864 MHz
Potenza massima di radiofrequenza trasmessa nella/e banda/e di frequenza: < 25 mW
Dimensioni (A x L x P): 94x19x69 ± 0,5 mm / 3,70x0,75x2,71 ± 0,02 pollici
Coppia massima dei morsetti a vite: 0,4 Nm / 3,54 lbin
Sezione del conduttore: da 0,5 a 2,5 mm² / da 20 a 14 AWG (connettore verde) da 0,5 a 1,5 mm² / da 20 a 16 AWG (connettore bianco) (ghiere solide, intrecciate e a laccio)
Lunghezza di spellatura del conduttore: da 6 a 7 mm / da 0,24 a 0,28 pollici (connettore verde) da 5 a 6 mm / da 0,20 a 0,24 pollici (connettori bianchi)
Temperatura ambiente: da -20°C a 40°C / da -5°F a 105°F
Umidità: dal 30% al 70% di umidità relativa
Altitudine massima: 2000 m / 6562 piedi.

IMPORTANTE ESCLUSIONE DI RESPONSABILITÀ

La comunicazione wireless Z-Wave® potrebbe non essere sempre affidabile al 100%. Questo dispositivo non deve essere utilizzato in situazioni in cui la vita e/o i beni di valore dipendono esclusivamente dal suo funzionamento. Se il dispositivo non viene riconosciuto dal gateway o non viene visualizzato correttamente, potrebbe essere necessario modificare manualmente il tipo di dispositivo e assicurarsi che il gateway supporti i dispositivi multicanale Z-Wave Plus® e la funzionalità Z-Wave® Long Range nel caso di dispositivi Long Range.

SMALTIMENTO E RICICLO

Non smaltire il prodotto tra i rifiuti domestici. Riciclare il prodotto per prevenire danni all'ambiente e alla salute e per promuovere la conservazione delle risorse. Smaltire il prodotto presso un punto di raccolta rifiuti idoneo.

I rivenditori presso i quali è stato acquistato il dispositivo sono tenuti ad accettare gratuitamente i rifiuti di apparecchiature elettriche ed elettroniche (RAEE) per il corretto smaltimento. Per garantire che tutti i dati personali vengano cancellati prima dello smaltimento, ripristinare le impostazioni predefinite di fabbrica del dispositivo tenendo premuto il pulsante S (fig. I) finché il LED non diventa blu fisso, quindi premendolo ripetutamente finché non diventa rosso fisso e infine tenendolo premuto di nuovo finché il LED rosso non lampeggia; al rilascio, il LED diventa brevemente verde, quindi lampeggia in blu e rosso e un ripristino riuscito termina con un LED blu lampeggiante.

DICHIARAZIONE DI CONFORMITÀ

Con la presente, Shelly Europe Ltd. dichiara che l'apparecchiatura radio Shelly Wave Pro Dimmer 2PM è conforme alla Direttiva 2014/53/UE. Il testo completo della dichiarazione di conformità UE è disponibile al seguente indirizzo internet:
https://shelly.link/ShellyWaveProDimmer2PM_LR-DoC
ⓘ NOTA! Per la dichiarazione di conformità al PSTI ACT del Regno Unito, visitare https://shelly.link/uk-pstie
ⓘ NOTA! Per istruzioni di installazione più dettagliate visita https://shelly.link/ShellyWaveProDimmer2PM_LR-KB

ES

MANUAL DE USO Y SEGURIDAD

Shelly Wave Pro Dimmer 2PM

Denominado en este documento Dispositivo.

SÍMBOLOS GRÁFICOS

⚠ Esta señal indica información de seguridad.
ⓘ Esta señal indica una nota importante.

INFORMACIÓN DE SEGURIDAD

Para un uso seguro y adecuado, lea esta guía y los documentos que la acompañan. Consérvelos para futuras consultas.
Para evitar posibles daños personales o materiales:
- Solo un electricista cualificado está autorizado a instalar el Dispositivo.
- Conecte el Dispositivo únicamente de la forma mostrada en estas instrucciones.
- Asegure el Dispositivo mediante un interruptor de protección de cables conforme a la norma EN 60898-1 (característica de disparo B o C, máx. 10 A de corriente nominal, mín. 6 kA de capacidad de interrupción, clase de limitación de energía 3).
- No utilice el Dispositivo si presenta algún signo de daño o defecto.
- No intente reparar el aparato usted mismo.
- Utilice el Dispositivo sólo en interiores.
- Mantenga el Dispositivo alejado de la suciedad y la humedad.

DESCRIPCIÓN DEL PRODUCTO

El Dispositivo es un controlador inteligente de atenuación de dos canales, con medición de consumo eléctrico y montaje en riel DIN, basado en la tecnología Z-Wave®. Puede funcionar de manera autónoma o integrarse fácilmente en un sistema de automatización del hogar Z-Wave®. Una vez conectado a un Gateway Z-Wave® con acceso a internet, el Dispositivo puede ser gestionado, controlado y monitoreado de forma remota desde cualquier lugar. Compatible con interruptores y pulsadores convencionales (configuración por defecto), ofrece una solución práctica, eficiente y moderna para el control de la iluminación.

PERFIL DE ATENUACIÓN CON PULSADORES – CONFIGURACIÓN POR DEFECTO

Para controlar la intensidad de la luz con dos pulsadores, conéctelos a los terminales SW1 y SW2 (para la salida O1), a los terminales SW3 y SW4 (para la salida O2) y al cable de fase (L), como se muestra en la imagen I a. Si prefiere usar un solo pulsador, conéctelo al terminal SW1 (para la salida O1), al terminal SW3 (para la salida O2) y al cable de fase (L), como se indica en la imagen I b.
⚠ NOTA: Si solo desea encender y apagar la luz (sin función de atenuación), conecte los interruptores a los terminales SW1 (O1) y SW3 (O2) y al cable de fase (L), según la imagen I c.

MODO SEPARADO:

En el modo Separado (Imagen I), la salida del Dispositivo sólo se puede controlar a través de la aplicación del controlador. El interruptor/pulsador conectado al Dispositivo no controlará la salida del dispositivo.

INSTRUCCIONES DE INSTALACIÓN

⚠ ¡ATENCIÓN! Riesgo de descarga eléctrica.
- Antes de instalar el Dispositivo, desconecte los interruptores automáticos. Use un comprobador adecuado para asegurarse de que no hay tensión en los cables que desea conectar.
- Antes de realizar cualquier cambio en las conexiones, asegúrese de que no haya tensión presente en los terminales del Dispositivo.

ⓘ ¡NOTA!
- Asegúrese de tener una pasarela Z-Wave®. Sin la pasarela, el Dispositivo no se puede utilizarse con la aplicación.
- El Dispositivo viene con firmware instalado de fábrica. Para mantenerlo actualizado y seguro, Shelly Europe Ltd. proporciona las últimas actualizaciones de firmware de forma gratuita en el portal de soporte https://shelly.link/Wave-FWupdate

ESPECIFICACIONES TÉCNICAS:

Fuente de alimentación: 110-240 V ~ 50/60 Hz
Consumo de energía: < 0.3 W
Tipo de regulación: Borde de salida
Potencia de salida máx.: 200 W por canal
Banda de frecuencia Z-Wave® Mesh: 868.4 MHz
Banda de frecuencia Z-Wave® Long Range: 864 MHz
Potencia máxima de radiofrecuencia transmitida en banda(s) de frecuencia: < 25 mW
Dimensiones : 94x19x69 ± 0.5 mm / 3.70x0.75x2.71 ± 0.02 in
Terminales de tornillo par máximo: 0.4 Nm / 3.5 lbin
Sección transversal del conductor: 0.2 a 2.5 mm² / 24 a 14 AWG (casquillos macizos, trenzados y de cordón)
Longueur du conducteur dénudé : 6 à 7 mm / 0.24 à 0.28 in
Temperatura ambiente: -20°C a 40°C / -5°F a 105°F
Humedad: 30% a 70% HR
Altitud máxima: 2000 m / 6562 ft

AVISO LEGAL IMPORTANTE

La comunicación inalámbrica Z-Wave® podría no ser siempre fiable al 100%. Este Dispositivo no debe utilizarse en situaciones en las que la vida y/o los objetos de valor dependan exclusivamente de su funcionamiento. Si el Dispositivo no es reconocido por su puerta de enlace o aparece incorrectamente, es posible que tenga que cambiar el tipo de Dispositivo manualmente y asegurarse de que su puerta de enlace es compatible con dispositivos Z-Wave Plus® multicanal y con la capacidad Z-Wave® Long Range en el caso de dispositivos Long Range.

DESECHO Y RECICLAJE

No tire el producto a la basura doméstica. Recicle el producto para evitar daños al medio ambiente y a la salud y para promover la conservación de los recursos. Deseche el producto en un punto de recogida de residuos adecuado.

Los distribuidores donde se adquirió el dispositivo están obligados a aceptar gratuitamente los Residuos de Aparatos Eléctricos y Electrónicos (RAEE) para garantizar su correcta gestión. Para asegurarse de que se borran todos los datos personales antes de desecharlo, restablezca el dispositivo a los valores predeterminados de fábrica manteniendo pulsado el botón S hasta (ima. I) que el LED se ilumine en azul fijo, después púlselo repetidamente hasta que se ilumine en rojo fijo y, a continuación, manténgalo pulsado de nuevo hasta que el LED rojo parpadee; al soltarlo, el LED se ilumina brevemente en verde, seguido de parpadeos en azul y rojo, y un restablecimiento correcto termina con un LED azul parpadeante.

DECLARACIÓN DE CONFORMIDAD

Por la presente, Shelly Europe Ltd. declara que el equipo de radio tipo Shelly Wave Pro Dimmer 2PM cumple la Directiva 2014/53/UE. El texto completo de la declaración de conformidad de la UE está disponible en la siguiente dirección de Internet:
https://shelly.link/ShellyWaveProDimmer2PM_LR-DoC.
ⓘ ¡NOTA! Para la declaración de conformidad con la Ley PSTI del Reino Unido, visite:
https://shelly.link/uk-pstie
ⓘ ¡NOTA! Para obtener instrucciones de instalación detalladas, visite:
https://shelly.link/ShellyWaveProDimmer2PM_LR-KB

PT

MANUAL DO USUÁRIO E DE SEGURANÇA

Shelly Wave Pro Dimmer 2PM

Este dispositivo será referido neste documento como o Dispositivo.

SÍMBOLOS GRÁFICOS

⚠ Esta placa indica informações de segurança.
ⓘ Este sinal indica uma observação importante.

INFORMAÇÕES DE SEGURANÇA

Para uma utilização segura e adequada, leia este guia e quaisquer documentos que o acompanhem. Guarde-os para futuras consultas.
Para evitar possíveis danos ou prejuízos materiais:
- Somente um eletricista qualificado está autorizado a instalar o dispositivo.
- Conecte o dispositivo somente da maneira mostrada nestas instruções.
- Proteja o dispositivo com um interruptor de proteção de cabo em conformidade com a norma EN 60898-1 (característica de disparo B ou C, corrente nominal máxima de 10 A, capacidade de interrupção mínima de 6 kA, classe de limitação de energia 3).
- Não utilize o dispositivo se ele apresentar qualquer sinal de dano ou defeito.
- Não tente consertar o dispositivo você mesmo.
- Utilize o dispositivo apenas em ambientes internos.
- Mantenha o dispositivo longe de sujeira e umidade.

DESCRIÇÃO DO PRODUTO

O dispositivo é um dispositivo inteligente Z-Wave® de dois canais para montagem em DIN. Controlador de intensidade luminosa com medição de energia. Pode funcionar de forma independente ou integrado a sistemas de automação residencial Z-Wave®. O dispositivo pode ser acessado, controlado e monitorado remotamente de qualquer local com conexão à internet, desde que o módulo esteja conectado a um gateway Z-Wave® com acesso à internet. É compatível com interruptores e botões (padrão).

PERFIL DE REGULAGEM DE INTENSIDADE POR BOTÕES - PADRÃO

Se você deseja controlar a intensidade da luz com dois botões, conecte-os aos terminais SW1 e SW2 (para saída O1), aos terminais SW3 e SW4 (para saída O2) e ao fio fase, conforme mostrado na figura 1a. Se você deseja controlar a intensidade da luz com um único botão, conecte-o ao terminal SW1 (para saída O1), ao terminal SW3 (para saída O2) e ao fio fase, conforme mostrado na figura 1b.
⚠ NOTA: Se você quiser apenas ligar/desligar as luzes (sem a função de dimerização), conecte os interruptores ao terminal SW1 (para saída O1), ao terminal SW3 (para saída O2) e ao fio fase, conforme mostrado na figura I c.

MODO DESTACADO

No modo Desconectado (fig. I), a saída do dispositivo só pode ser controlada através do aplicativo controlador. O interruptor/botão conectado ao dispositivo não controlará a saída do dispositivo.

INSTRUÇÕES DE INSTALAÇÃO

⚠ ATENÇÃO! Risco de choque elétrico.
- Antes de instalar o dispositivo, desligue os disjuntores. Utilize um dispositivo de teste adequado para garantir que não haja tensão nos fios que você deseja conectar.
- Antes de fazer qualquer alteração nas conexões, certifique-se de que não haja tensão presente nos terminais do dispositivo.

ⓘ OBSERVAÇÃO!
- Certifique-se de ter um gateway Z-Wave®. Sem o gateway, o dispositivo não poderá ser usado com o aplicativo.
- O dispositivo vem com firmware instalado de fábrica. Para mantê-lo atualizado e seguro, a Shelly Europe Ltd. fornece as atualizações de firmware mais recentes gratuitamente em seu portal de suporte. https://shelly.link/Wave-FWupdate

ESPECIFICAÇÕES TÉCNICAS:

Alimentação: 110-240 V ~ 50/60 Hz
Consumo de energia: < 0.3 W
Tipo de atenuação: Borda de fuga
Potência máxima de saída: 200 W por canal
Banda de frequência da rede Z-Wave® Mesh: 868.4 MHz
Banda de frequência de longo alcance Z-Wave®: 864 MHz
Potência máxima de radiofrequência transmitida na(s) faixa(s) de frequência: < 25 mW
Dimensões (A x L x P): 94 x 19 x 69 ± 0,5 mm / 3,70 x 0,75 x 2,71 ± 0,02 pol.
Torque máximo dos terminais de parafuso: 0,4 Nm / 3,54 lbin
Seção transversal do condutor: 0,5 a 2,5 mm² / 20 a 14 AWG (conector verde) 0,5 a 1,5 mm² / 20 a 16 AWG (conectores brancos) (terminais sólidos, trançados e tipo cadarço)
Comprimento do condutor desencapado: 6 a 7 mm / 0,24 a 0,28 pol (conector verde) 5 a 6 mm / 0,20 a 0,24 pol (conectores brancos)
Temperatura ambiente: -20°C a 40°C / -5°F a 105°F
Umidade: 30% a 70% UR
Altitude máxima: 2000 m / 6562 pés.

AVISO IMPORTANTE

A comunicação sem fio Z-Wave® pode não ser 100% confiável. Este dispositivo não deve ser usado em situações em que vidas e/ou bens valiosos dependam exclusivamente de seu funcionamento. Se o dispositivo não for reconhecido pelo seu gateway ou aparecer incorretamente, talvez seja necessário alterar o tipo de dispositivo manualmente e garantir que seu gateway seja compatível com dispositivos multicanal Z-Wave Plus® e com a funcionalidade de longo alcance Z-Wave®, no caso de dispositivos de longo alcance.

DESCARTE E RECICLAGEM

Não descarte o produto no lixo doméstico. Recicle-o para evitar danos ao meio ambiente e à saúde, além de promover a conservação de recursos. Descarte o produto em um ponto de coleta de resíduos adequado.

Os revendedores onde o dispositivo foi adquirido são obrigados a aceitar gratuitamente os Resíduos de Equipamentos Elétricos e Eletrônicos (REEE) para descarte adequado. Para garantir que todos os dados pessoais sejam apagados antes do descarte, restaure o dispositivo às configurações de fábrica pressionando e mantendo pressionado o botão S (fig. I) até que o LED fique azul fixo, em seguida, pressionando-o repetidamente até que fique vermelho fixo e, finalmente, mantendo-o pressionado novamente até que o LED vermelho pisque; ao soltar, o LED ficará verde brevemente, seguido por piscadas em azul e vermelho, e uma restauração bem-sucedida termina com um LED azul piscando.

DECLARAÇÃO DE CONFORMIDADE

Por meio deste documento, a Shelly Europe Ltd. declara que o equipamento de rádio tipo Shelly Wave Pro Dimmer 2PM está em conformidade com a Diretiva 2014/53/UE. O texto integral da declaração de conformidade da UE está disponível no seguinte endereço eletrônico:
https://shelly.link/ShellyWaveProDimmer2PM_LR-DoC
ⓘ OBSERVAÇÃO! Para obter a Declaração de Conformidade com a Lei PSTI do Reino Unido, visite https://shelly.link/uk-pstie
ⓘ OBSERVAÇÃO! Para obter instruções de instalação mais detalhadas, visite
https://shelly.link/ShellyWaveProDimmer2PM_LR-KB

FR

NOTICE D'UTILISATION ET CONSIGNES DE SÉCURITÉ

Shelly Wave Pro Dimmer 2PM

Désigné dans ce document sous le nom de « Dispositif »

PICTOGRAMMES

⚠ Ce symbole indique des informations de sécurité.
ⓘ Ce symbole indique une remarque importante.

INFORMATIONS SUR LA SÉCURITÉ

Pour une utilisation sûre et appropriée, lisez cette notice et tout autre document accompagnant ce produit. Conservez-les pour pouvoir vous y référer ultérieurement.
Pour éviter tout risque de blessure ou dommage matériel :
- Seul un électricien qualifié est autorisé à installer le Dispositif.
- Branchez le Dispositif uniquement selon les instructions données.
- Sécurisez le Dispositif par un interrupteur de protection de câble conformément à la norme EN 60898-1 (caractéristique de déclenchement B ou C, max. 10 A de courant nominal, min. 6 kA de pouvoir de coupure, classe de limitation d'énergie 3).
- N'utilisez pas le Dispositif s'il présente des signes de dommage ou de défaut.
- N'essayez pas de réparer le Dispositif vous-même.
- N'utilisez le Dispositif qu'à l'intérieur.
- Conservez le Dispositif à l'écart de la saleté et de l'humidité.

DESCRIPTION DU PRODUIT

Le Dispositif est un contrôleur intelligent de gradation à deux canaux, montable sur rail DIN, avec mesure de puissance et compatible Z-Wave®. Il peut fonctionner de manière autonome ou être intégré dans un système domotique Z-Wave®. Le Dispositif peut être accédé, contrôlé et surveillé à distance depuis n'importe quel endroit disposant d'une connexion à Internet, à condition qu'il soit connecté à une passerelle Z-Wave® avec accès l'Internet. Il est compatible avec les interrupteurs et les boutons-poussoirs (configuration par défaut).

MODE DE VARIATION AVEC BOUTONSPOUSSOIRS : PAR DÉFAUT

Si vous souhaitez contrôler la variation avec deux boutons-poussoirs, branchez-les aux bornes SW1 et SW2 (pour la sortie O1), SW3 et SW4 (pour la sortie O2), ainsi qu'au fil Phase (L), comme illustré sur l'image I a. Si vous souhaitez contrôler la variation avec un seul bouton-poussoir, branchez-le aux bornes SW1 (O1) et SW3 (O2), ainsi qu'au fil Phase (L), comme illustré sur l'image I b.
⚠ REMARQUE : Si vous souhaitez uniquement allumer ou éteindre la lumière (sans fonction de variation), branchez les interrupteurs aux bornes SW1 (O1) et SW3 (O2), ainsi qu'au fil Phase (L), comme illustré sur l'image I c.

MODE AUTONOME :

En mode détaché (voir images I), la sortie du Dispositif ne peut être commandée qu'à partir de l'application du contrôleur. L'interrupteur ou le bouton-poussoir relié au Dispositif n'a alors aucun effet sur sa sortie.

INSTRUCTIONS D'INSTALLATION

⚠ AVERTISSEMENT ! Risque d'électrocution.
- Avant d'installer le Dispositif, coupez le disjoncteur principal. Utilisez un appareil de test approprié pour vous assurer qu'il n'y ait pas de tension sur les fils que vous voulez connecter.
- Avant de modifier les connexions, assurez-vous qu'aucune tension n'est présente aux bornes du Dispositif.

ⓘ REMARQUE !
- Assurez-vous d'avoir une passerelle Z-Wave®. Sans passerelle, le Dispositif ne peut pas être utilisé avec l'application.
- Le Dispositif est livré avec un micrologiciel installé en usine. Pour le maintenir à jour et le sécuriser, Shelly Europe Ltd.met gratuitement à disposition les dernières versions du micrologiciel via son portail d'assistance https://shelly.link/Wave-FWupdate

CARACTÉRISTIQUES TECHNIQUES :

Alimentation électrique : 110-240 V ~ 50/60 Hz
Consommation électrique : < 0.3 W
Type de gradation : Coupure de phase arrière
Puissance de sortie max. : 200 W par canal
Bande de fréquence Z-Wave® Mesh : 868.4 MHz
Bande de fréquence Z-Wave® Long Range : 864 MHz
Puissance max. de la radiofréquence transmise dans la (les) bande(s) de fréquence : < 25 mW
Taille (H x L x P) : 94x19x69 ± 0.5 mm / 3.70x0.75x2.71 ± 0.02 in
Couple de serrage bornes : 0.4 Nm / 3.5 lbin
Diamètre de câble : 0.2 à 2.5 mm², / 24 à 14 AWG (embouts pleins, torsadés et à lacets)
Longitud de desaislaje del conductor: 6 a 7 mm / 0.24 a 0.28 in
Température ambiante : -20 °C à 40 °C / -5 °F à 105 °F
Humidité : 30 % à 70 %
Altitude max. : 2000 m / 6562 ft

CLAUSE DE NON-RESPONSABILITÉ IMPORTANTE

La communication sans fil Z-Wave® n'offre pas une fiabilité absolue.Ce Dispositif ne doit donc pas être utilisé dans des situations où la sécurité des personnes ou la protection de biens de valeur dépend uniquement de son bon fonctionnement. Si le Dispositif n'est pas détecté par votre passerelle ou s'il est affiché de manière incorrecte, il peut être nécessaire de modifier manuellement son type et de vérifier que votre passerelle est compatible avec les dispositifs multicanaux Z-Wave Plus® ainsi qu'avec la fonction Z-Wave® Long Range pour les modèles à longue portée.

ÉLIMINATION ET RECYCLAGE

Ne jetez pas le produit avec les déchets ménagers. Veuillez le recycler afin de protéger l'environnement et la santé publique et de contribuer à la préservation des ressources. Il doit être déposé dans un centre de collecte des déchets approprié.

Les distributeurs sont tenus de reprendre gratuitement les Déchets d'Équipements Électriques et Électroniques (DEEE) afin d'assurer leur traitement et leur élimination conformes. Avant de recycler le dispositif, veillez à effacer toutes vos données personnelles en restaurant les paramètres d'usine en appuyant sur le bouton S (ima. I) et en le maintenant jusqu'à ce que le voyant devienne bleu fixe, puis en appuyant à plusieurs reprises jusqu'à ce qu'il devienne rouge fixe, puis en le maintenant à nouveau jusqu'à ce que le voyant rouge clignote ; lorsque vous relâchez le bouton, le voyant devient brièvement vert, puis bleu et rouge clignotants et une réinitialisation réussie se termine par un voyant bleu clignotant.

DÉCLARATION DE CONFORMITÉ

Par la présente, Shelly Europe Ltd. déclare que l'équipement radio de type Shelly Wave Pro Dimmer 2PM est conforme à la directive 2014/53/UE. Le texte complet de la déclaration de conformité de l'UE est disponible à l'adresse internet suivante :
https://shelly.link/ShellyWaveProDimmer2PM_LR-DoC.
ⓘ REMARQUE ! Pour la déclaration de conformité à la loi PSTI du Royaume-Uni, rendez vous sur la page suivante : https://shelly.link/uk-pstie
ⓘ REMARQUE ! Pour des instructions d'installation plus détaillées, rendez vous sur la page suivante :
https://shelly.link/ShellyWaveProDimmer2PM_LR-KB

PL

INSTRUKCJA OBSŁUGI I BEZPIECZEŃSTWA

Shelly Wave Pro Dimmer 2PM

W niniejszym dokumencie określane jako Urządzenie.

SYMBOLE GRAFICZNE

⚠ Znak ten zawiera informacje dotyczące bezpieczeństwa.
ⓘ Ten znak oznacza ważną notatkę.

INFORMACJE DOTYCZĄCE BEZPIECZEŃSTWA

Aby zapewnić bezpieczne i prawidłowe użytkowanie, prosimy o zapoznanie się z niniejszym podręcznikiem i wszelkimi dołączonymi dokumentami. Zachowaj je do wykorzystania w przyszłości.
Aby uniknąć możliwych szkód lub uszkodzeń mienia:
- Instalację urządzenia może przeprowadzić wyłącznie wykwalifikowany elektryk.
- Podłącz urządzenie wyłącznie w sposób pokazany w niniejszej instrukcji.
- Zabezpiecz urządzenie za pomocą wyłącznika zabezpieczającego kabel zgodnie z normą EN 60898-1 (charakterystyka wyzwalania B lub C, maks. prąd znamionowy 10 A, min. prąd wyłączania 6 kA, klasa ograniczenia energii 3).
- Nie należy używać Urządzenia, jeżeli nosi ono jakiekolwiek ślady uszkodzenia lub wady.
- Nie należy podejmować prób samodzielnej naprawy Urządzenia.
- Używaj urządzenia wyłącznie wewnątrz pomieszczeń.
- Trzymaj urządzenie z dala od brudu i wilgoci.

OPIS PRODUKTU

Urządzenie jest dwukanałowym inteligentnym systemem Z-Wave® montowanym na szynie DIN. Sterownik ściemniania z pomiarem mocy. Może działać samodzielnie lub być obsługiwany za pośrednictwem automatyki domowej Z-Wave®. Dostęp do urządzenia, sterowanie nim i monitorowanie jest możliwe zdalnie z dowolnego miejsca z dostępem do internetu, pod warunkiem, że moduł jest podłączony do bramki Z-Wave® z dostępem do internetu. Urządzenie jest kompatybilne z przełącznikami i przyciskami (domyślnie).

PROFIL ŚCIEMNIANIA PRZYCISKÓW - DOMYŚLNY

Jeżeli chcesz sterować ściemnianiem za pomocą dwóch przycisków , podłącz je do zacisków SW1 i SW2 (dla wyjścia O1), do zacisków SW3 i SW4 (dla wyjścia O2) oraz do przewodu fazowego, jak pokazano na rys. I a. Jeżeli chcesz sterować ściemnianiem za pomocą jednego przycisku, podłącz go do zacisku SW1 (dla wyjścia O1), do zacisku SW3 (dla wyjścia O2) oraz do przewodu fazowego, jak pokazano na rys. I b.
⚠ UWAGA : Jeśli chcesz tylko włączać i wyłączać światła (bez funkcji ściemniania), podłącz przełączniki do zacisku SW1 (dla wyjścia O1), do zacisku SW3 (dla wyjścia O2) oraz przewodu fazowego, jak pokazano na rys. I c.

TRYB ODŁĄCZONY

W trybie odłączonym (rys. I) wyjście urządzenia można sterować wyłącznie za pomocą aplikacji kontrolera. Przełącznik/przycisk podłączony do urządzenia nie będzie sterował wyjściem urządzenia.

INSTRUKCJA INSTALACJI

⚠ OSTRZEŻENIE! Ryzyko porażenia prądem.
- Przed instalacją urządzenia wyłącz wyłączniki. Użyj odpowiedniego urządzenia testowego, aby upewnić się, że na przewodach, które chcesz podłączyć, nie ma napięcia.
- Przed dokonaniem jakichkolwiek zmian w połączeniach należy upewnić się, że na zaciskach urządzenia nie ma napięcia.

ⓘ NOTATKA !
- Upewnij się, że posiadasz bramkę Z-Wave® . Bez niej urządzenie nie będzie mogło korzystać z aplikacji.
- Urządzenie jest dostarczane z fabrycznie zainstalowanym oprogramowaniem sprzętowym. Aby zapewnić jego aktualność i bezpieczeństwo, firma Shelly Europe Ltd. udostępnia najnowsze aktualizacje oprogramowania sprzętowego bezpłatnie na portalu pomocy technicznej. https://shelly.link/Wave-FWupdate

DANE TECHNICZNE:

Zasilanie: 110-240 V ~ 50/60 Hz
Pobór mocy: < 0.3 W
Typ ściemniania: Zbocze schodzące
Maksymalna moc wyjściowa: 200 W na kanał
Pasmo częstotliwości siatki Z-Wave®: 868.4 MHz
Z-Wave® Pasmo częstotliwości dalekiego zasięgu: 864 MHz
Maksymalna moc częstotliwości radiowej przesyłana w pasmach częstotliwości: < 25 mW
Wymiary (wys. x szer. x gł.): 94 x 19 x 69 ± 0,5 mm / 3,70 x 0,75 x 2,71 ± 0,02 cala
Maksymalny moment obrotowy zacisków śrubowych: 0,4 Nm / 3,54 funta
Przekrój przewodu: 0,5 do 2,5 mm² / 20 do 14 AWG (złącze zielone) 0,5 do 1,5 mm² / 20 do 16 AWG (złącza białe) (tuleje pełne, skręcane i sznurowadła)
Długość odizolowanego przewodu: 6 do 7 mm / 0,24 do 0,28 cala (zielone złącze) 5 do 6 mm / 0,20 do 0,24 cala (białe złącza)
Temperatura otoczenia: od -20°C do 40°C / od -5°F do 105°F
Wilgotność: 30% do 70% RH
Maksymalna wysokość: 2000 m / 6562 stóp.

WAŻNE ZASTRZEŻENIE

Bezprzewodowa komunikacja Z-Wave® nie zawsze jest w 100% niezawodna. Urządzenia nie należy używać w sytuacjach, w których od jego działania zależy wyłącznie życie i/lub mienie wartościowe. Jeśli urządzenie nie jest rozpoznawane przez bramkę lub wyświetla się nieprawidłowo, konieczna może być ręczna zmiana typu urządzenia i upewnienie się, że bramka obsługuje urządzenia wielokanałowe Z-Wave Plus® oraz funkcję dalekiego zasięgu Z-Wave® (w przypadku urządzeń dalekiego zasięgu).

UTYLIZACJA I RECYKLING

Nie wyrzucać produktu do odpadów domowych. Produkt należy poddać recyklingowi, aby zapobiec szkodom dla środowiska i zdrowia oraz promować oszczędzanie zasobów. Produkt należy wyrzucić w odpowiednim punkcie zbiórki odpadów.

Sprzedawcy, od których zakupiono Urządzenie, są zobowiązani do bezpłatnego przyjęcia zużytego sprzętu elektrycznego i elektronicznego (ZSEE) w celu właściwej utylizacji. Aby mieć pewność, że wszystkie dane osobowe zostaną usunięte przed utylizacją, zresetuj urządzenie do ustawień fabrycznych. W tym celu naciśnij i przytrzymaj przycisk S (rys. I), aż dioda LED zacznie świecić ciągłym niebieskim światłem, a następnie naciskaj go kilkakrotnie, aż zacznie świecić ciągłym czerwonym światłem, i ponownie przytrzymuj, aż czerwona dioda LED zacznie migać. Po zwolnieniu dioda LED na krótko zmieni kolor na zielony, a następnie zacznie migać na niebiesko i czerwono, a po pomyślnym zresetowaniu zacznie migać niebieska dioda LED.

DEKLARACJA ZGODNOŚCI

Niniejszym firma Shelly Europe Ltd. oświadcza, że urządzenie radiowe typu Shelly Wave Pro Dimmer 2PM jest zgodne z dyrektywą 2014/53/UE. Pełny tekst deklaracji zgodności UE jest dostępny pod następującym adresem internetowym:
https://shelly.link/ShellyWaveProDimmer2PM_LR-DoC
ⓘ UWAGA! Aby zapoznać się z oświadczeniem o zgodności z brytyjską ustawą PSTI, odwiedź stronę
https://shelly.link/ uk-pstie
ⓘ UWAGA! Szczegółowe instrukcje instalacji znajdziesz na stronie
https://shelly.link/ShellyWaveProDimmer2PM_LR-KB

RO

GHID DE UTILIZARE ȘI SIGURANȚĂ

Shelly Wave Pro Dimmer 2PM

Denumit în acest document Dispozitiv.

SIMBOLURI GRAFICE

⚠ Acest semn indică informații de siguranță.
ⓘ Acest semn indică o notă importantă.

INFORMAȚII DE SIGURANȚĂ

Pentru o utilizare sigură și corectă, vă rugăm să citiți acest ghid și orice documente însoțitoare. Păstrați-le pentru referințe ulterioare.
Pentru a evita posibile vătămări corporale sau daune materiale:
- Doar un electrician calificat are permisiunea de a instala dispozitivul.
- Conectați dispozitivul numai în modul indicat în aceste instrucțiuni.
- Asigurați dispozitivul cu un întrerupător de protecție a cablului, în conformitate cu EN 60898-1 (caracteristică de declanșare B sau C, curent nominal max. 10 A, putere de întrerupere min. 6 kA, clasa de limitare a energiei 3).
- Nu utilizați dispozitivul dacă acesta prezintă semne de deteriorare sau defect.
- Nu încercați să reparați singur dispozitivul.
- Utilizați dispozitivul doar în interior.
- Păstrați dispozitivul departe de murdărie și umezeală.

DESCRIERE PRODUS

Dispozitivul este un sistem inteligent Z-Wave® cu două canale, montabil pe DIN Controler de reglare a intensității luminoase cu măsurare a puterii. Poate funcționa independent sau poate fi operat și prin intermediul automatizării locuinței Z-Wave®. Dispozitivul poate fi accesat, controlat și monitorizat de la distanță din orice loc în care utilizatorul are conexiune la internet, cu condiția ca modulul să fie conectat la un gateway Z-Wave® cu acces la internet. Este compatibil cu întrerupătoare și butoane (implicit).

PROFIL DE REGLARE A LUMINII CU BUTOANE - IMPLICIT

Dacă doriți să controlați reglarea intensității luminoase cu două butoane, conectați-le la terminalele SW1 și SW2 (pentru ieșirea O1), la terminalele SW3 și SW4 (pentru ieșirea O2) și la firul de fază, așa cum se arată în fig. I a. Dacă doriți să controlați reglarea intensității luminoase cu un singur buton, conectați-l la terminalul SW1 (pentru ieșirea O1), la terminalul SW3 (pentru ieșirea O2) și la firul de fază, așa cum se arată în fig. I b.
⚠ NOTĂ: Dacă doriți doar să porniți/stingeți luminile (fără funcție de reglare a intensității luminoase), conectați întrerupătoarele la terminalul SW1 (pentru ieșirea O1), la terminalul SW3 (pentru ieșirea O2) și la firul de fază, așa cum se arată în fig. I c.

MOD DETAȘAT

În modul Detașat (fig. I), ieșirea dispozitivului poate fi controlată doar prin aplicația controlerului. Comutatorul/butonul conectat la dispozitiv nu va controla ieșirea dispozitivului.

INSTRUCȚIUNI DE INSTALARE

⚠ AVERTISMENT! Risc de electrocutare.
- Înainte de a instala dispozitivul, deconectați întrerupătoarele de circuit. Folosiți un dispozitiv de testare adecvat pentru a vă asigura că nu există tensiune pe firele pe care doriți să le conectați.
- Înainte de a efectua orice modificare a conexiunilor, asigurați-vă că nu există tensiune la bornele dispozitivului.

ⓘ NOTA!
- Asigurați-vă că aveți un gateway Z-Wave®. Fără gateway, dispozitivul nu poate fi utilizat cu aplicația.
- Dispozitivul vine cu firmware instalat din fabrică. Pentru a-l menține actualizat și în siguranță, Shelly Europe Ltd. oferă gratuit cele mai recente actualizări de firmware pe portalul de asistență.https://shelly.link/Wave-FWupdate

SPECIFICAȚII TEHNICE:

Alimentare: 110-240 V ~ 50/60 Hz
Consum de energie: < 0.3 W
Tip de reglare a intensității luminoase: Trailing edge
Putere maximă de ieșire: 200 W pe canal
Bandă de frecvență Z-Wave® Mesh: 868.4 MHz
Bandă de frecvență Z-Wave® cu rază lungă de acțiune: 864 MHz
Putere maximă de radiofrecvență transmisă în banda(ele) de frecvență: < 25 mW
Dimensiuni (Î x L x A): 94x19x69 ± 0,5 mm / 3,70x0,75x2,71 ± 0,02 in
Cuplu maxim de strângere a bornelor cu șurub: 0,4 Nm / 3,54 lb-in
Secțiune transversală a conductorului: 0,5 până la 2,5 mm² / 20 până la 14 AWG (conector verde) 0,5 până la 1,5 mm² / 20 până la 16 AWG (conectori albi) (ferile solide, torsadate și pentru șireturi de ghete)
Lungimea dezizolată a conductorului: 6 până la 7 mm / 0,24 până la 0,28 in (conector verde) 5 până la 6 mm / 0,20 până la 0,24 in (conectori albi)
Temperatura ambientală: -20°C până la 40°C / -5°F până la 105°F
Umiditate: 30% până la 70% umiditate relativă
Altitudine maximă: 2000 m / 6562 ft.

DECLINARE DE RESPONSABILITATE IMPORTANTĂ

Comunicarea wireless Z-Wave® poate să nu fie întotdeauna 100% fiabilă. Acest dispozitiv nu trebuie utilizat în situații în care viața și/sau bunurile de valoare depind exclusiv de funcționarea sa. Dacă dispozitivul nu este recunoscut de gateway-ul dvs. sau apare incorect, este posibil să fie nevoie să schimbați manual tipul dispozitivului și să vă asigurați că gateway-ul dvs. acceptă dispozitive multicanal Z-Wave Plus® și capacitatea Z-Wave® Long Range în cazul dispozitivelor Long Range.

ELIMINARE ȘI RECICLARE

Nu aruncați produsul la gunoiul menajer. Reciclați produsul pentru a preveni daunele aduse mediului și sănătății și pentru a promova conservarea resurselor. Aruncați produsul la un punct de colectare a deșeurilor adecvat.

Revânzătorii de la care a fost achiziționat Dispozitivul sunt obligați să accepte gratuit Deșeurile de Echipamente Electrice și Electronice (DEEE) pentru eliminarea corespunzătoare. Pentru a vă asigura că toate datele personale sunt șterse înainte de eliminare, resetați dispozitivul la setările implicite din fabrică apăsând și menținând apăsat butonul S (fig. I) până când LED-ul devine albastru continuu, apoi apăsându-l în mod repetat până când devine roșu continuu și, în final, menținându-l din nou apăsat până când LED-ul roșu clipește; la eliberare, LED-ul devine scurt verde, urmat de clipirea în albastru și roșu, iar o resetare reușită se termină cu un LED albastru intermitent.

DECLARAȚIE DE CONFORMITATE

Prin prezenta, Shelly Europe Ltd. declară că echipamentul radio de tip Shelly Wave Pro Dimmer 2PM este în conformitate cu Directiva 2014/53/UE. Textul integral al declarației UE de conformitate este disponibil la următoarea adresă de internet:
https://shelly.link/ShellyWaveProDimmer2PM_LR-DoC
ⓘ NOTA! Pentru declarația de conformitate cu Legea PSTI din Regatul Unit, vizitați https://shelly.link/uk-pstie
ⓘ NOTA! Pentruinstrucțiunideinstalaremaidetaliate,vizitați

NL

GEBRUIKERS- EN VEILIGHEIDSGIDS

Shelly Wave Pro Dimmer 2PM

In dit document wordt dit aangeduid als het apparaat.

GRAFISCHE SYMBOLEN

⚠ Dit bord geeft veiligheidsinformatie aan.
ⓘ Dit teken geeft een belangrijke opmerking aan.

VEILIGHEIDSINFORMATIE

Lees voor veilig en correct gebruik deze handleiding en alle bijbehorende documenten. Bewaar ze voor toekomstig gebruik.
Om mogelijke schade of schade aan eigendommen te voorkomen:
- Alleen een gekwalificeerde elektricien mag het apparaat installeren.
- Sluit het apparaat alleen aan op de manier die in deze instructies wordt aangegeven.
- Beveilig het apparaat met een kabelbeveiligingsschakelaar conform EN 60898-1 (uitschakelkarakteristiek B of C, max. nominale stroom 10 A, min. afschakelvermogen 6 kA, energiebegrenzingsklasse 3).
- Gebruik het apparaat niet als het tekenen van schade of defecten vertoont.
- Probeer het apparaat niet zelf te repareren.
- Gebruik het apparaat uitsluitend binnenshuis.
- Houd het apparaat uit de buurt van vuil en vocht.

PRODUCTBESCHRIJVING

Het apparaat is een DIN-monteerbare Z-Wave® tweekanaals smart Dimcontroller met vermogensmeting. Deze kan standalone werken of via Z-Wave® domotica worden aangestuurd. Het apparaat is op afstand toegankelijk, te bedienen en te monitoren vanaf elke locatie met een internetverbinding, mits de module is aangesloten op een Z-Wave® gateway met internettoegang. Compatibel met schakelaars en drukknoppen (standaard).

DIMPROFIEL MET DRUKTOETSEN - STANDAARD

Als u de dimfunctie met twee drukknoppen wilt bedienen, sluit u deze aan op de klemmen SW1 en SW2 (voor O1-uitgang), op de klemmen SW3 en SW4 (voor O2-uitgang) en op de fasedraad zoals weergegeven in afb. I a. Als u de dimfunctie met één drukknop wilt bedienen, sluit u deze aan op de klem SW1 (voor O1-uitgang), op de klem SW3 (voor O2-uitgang) en op de fasedraad zoals weergegeven in afb. I b.
⚠ LET OP: Als u de verlichting alleen maar aan/uit wilt zetten (zonder dimfunctie), sluit u de schakelaars aan op de SW1-aansluiting (voor O1-uitgang), op de SW3-aansluiting (voor O2-uitgang) en op de fasedraad zoals weergegeven in figuur I c.

VRIJSTAANDE MODUS

In de losgekoppelde modus (fig. I) kan de uitgang van het apparaat alleen worden bediend via de controller-app. De schakelaar/drukknop die op het apparaat is aangesloten, bedient de uitgang van het apparaat niet.

INSTALLATIE-INSTRUCTIES

⚠ WAARSCHUWING! Gevaar voor elektrische schokken.
- Schakel de stroomonderbrekers uit voordat u het apparaat installeert. Gebruik een geschikt testapparaat om te controleren of er geen spanning staat op de draden die u wilt aansluiten.
- Voordat u wijzigingen aanbrengt in de aansluitingen, dient u ervoor te zorgen dat er geen spanning meer staat op de aansluitingen van het apparaat.

ⓘ OPMERKING!
- Zorg ervoor dat u een Z-Wave®-gateway hebt. Zonder gateway kan het apparaat niet met de applicatie worden gebruikt.
- Het apparaat wordt geleverd met fabrieksfirmware. Om het apparaat up-to-date en veilig te houden, biedt Shelly Europe Ltd. de nieuwste firmware-updates gratis aan via de supportportal.https://shelly.link/Wave-FWupdate

TECHNISCHE SPECIFICATIES:

Voeding: 110-240 V ~ 50/60 Hz
Stroomverbruik: < 0.3 W
Dimtype: Trailing edge
Max. uitgangsvermogen: 200 W per kanaal
Z-Wave® Mesh-frequentieband: 868.4 MHz
Z-Wave® Langeafstandsfrequentieband: 864 MHz
Maximaal uitgezonden radiofrequentievermogen in frequentieband(en): < 25 mW
Afmetingen (H x B x D): 94 x 19 x 69 ± 0,5 mm / 3,70 x 0,75 x 2,71 ± 0,02 inch
Maximale koppel schroefklemmen: 0,4 Nm / 3,54 lbin
Geleiderdoorsnede: 0,5 tot 2,5 mm² / 20 tot 14 AWG (groene connector) 0,5 tot 1,5 mm² / 20 tot 16 AWG (witte connectoren) (massieve, gestrande en veterhulzen)
Gestripte lengte van de geleider: 6 tot 7 mm / 0,24 tot 0,28 inch (groene connector) 5 tot 6 mm / 0,20 tot 0,24 inch (witte connectoren)
Omgevingstemperatuur: -20°C tot 40°C / -5°F tot 105°F
Vochtigheid: 30% tot 70% RV
Maximale hoogte: 2000 m / 6562 ft.

BELANGRIJKE DISCLAIMER

Draadloze Z-Wave®-communicatie is mogelijk niet altijd 100% betrouwbaar. Dit apparaat mag niet worden gebruikt in situaties waarin levens en/of waardevolle spullen volledig afhankelijk zijn van de werking ervan. Als het apparaat niet wordt herkend door uw gateway of onjuist wordt weergegeven, moet u mogelijk het apparaattype handmatig wijzigen en controleren of uw gateway Z-Wave Plus®-apparaten met meerdere kanalen en Z-Wave® Long Range-functionaliteit ondersteunt in het geval van apparaten met een groot bereik.

VERWIJDERING EN RECYCLING

Gooi het product niet weg bij het huisvuil. Recycle het product om schade aan het milieu en de gezondheid te voorkomen en het behoud van hulpbronnen te bevorderen. Lever het product in bij een geschikt afvalinzamelpunt.

Verkopers bij wie het apparaat is gekocht, zijn verplicht afgedankte elektrische en elektronische apparatuur (AEEA) kosteloos in te nemen voor correcte verwerking. Om er zeker van te zijn dat alle persoonlijke gegevens zijn gewist voordat u het apparaat weggooit, herstelt u de fabrieksinstellingen door de S-knop (afb. I) ingedrukt te houden totdat de led egaal blauw brandt. Druk vervolgens herhaaldelijk op de knop totdat deze egaal rood brandt en houd de knop ten slotte opnieuw ingedrukt totdat de rode led knippert. Wanneer u de knop loslaat, brandt de led kortstondig groen, gevolgd door blauw en rood knipperen. Een succesvolle reset eindigt met een knipperende blauwe led.

VERKLARING VAN CONFORMITEIT

Shelly Europe Ltd. verklaart hierbij dat de radioapparatuur type Shelly Wave Pro Dimmer 2PM voldoet aan Richtlijn 2014/53/EU. De volledige tekst van de EU-conformiteitsverklaring is beschikbaar op het volgende internetadres:
https://shelly.link/ShellyWaveProDimmer2PM_LR-DoC
ⓘ OPMERKING! Bezoek voor de UK PSTI ACT-conformiteitsverklaring https://shelly.link/uk-pstie
ⓘ OPMERKING! Bezoek voor meer gedetailleerde installatie-instructies
https://shelly.link/ShellyWaveProDimmer2PM_LR-KB

EL

ΟΔΗΓΟΣ ΧΡΗΣΤΗ ΚΑΙ ΑΣΦΑΛΕΙΑΣ

Shelly Wave Pro Dimmer 2PM

Αναφέρεται σε αυτό το έγγραφο ως η Συσκευή.

ΓΡΑΦΙΚΑ ΣΥΜΒΟΛΑ

⚠ Αυτό το σύμβολο υποδεικνύει πληροφορίες ασφαλείας.
ⓘ Αυτό το σύμβολο υποδεικνύει μια σημαντική σημείωση.

ΠΛΗΡΟΦΟΡΙΕΣ ΑΣΦΑΛΕΙΑΣ

Για ασφαλή και σωστή χρήση, διαβάστε αυτόν τον οδηγό και τυχόν συνοδευτικά έγγραφα. Φυλάξτε τα για μελλοντική αναφορά.
Για να αποφύγετε πιθανή βλάβη ή ζημιά σε περιουσία:
- Μόνο ένας εξειδικευμένος ηλεκτρολόγος επιτρέπεται να εγκαταστήσει τη Συσκευή.
- Συνδέστε τη συσκευή μόνο με τον τρόπο που υποδεικνύεται σε αυτές τις οδηγίες.
- Ασφαλίστε τη Συσκευή με έναν διακόπτη προστασίας καλωδίου σύμφωνα με το πρότυπο EN 60898-1 (χαρακτηριστικό ενεργοποίησης B ή C, μέγιστο ονομαστικό ρεύμα 10 A, ελάχιστο ονομαστικό ρεύμα διακοπής 6 kA, κατηγορία περιορισμού ενέργειας 3).
- Μην χρησιμοποιείτε τη Συσκευή εάν παρουσιάζει οποιαδήποτε ένδειξη ζημιάς ή ελαττώματος.
- Μην επιχειρήσετε να επισκευάσετε μόνοι σας τη Συσκευή.
- Χρησιμοποιήστε τη Συσκευή μόνο σε εσωτερικούς χώρους.
- Κρατήστε τη συσκευή μακριά από βρωμιά και υγρασία.

ΠΕΡΙΓΡΑΦΗ ΠΡΟΪΟΝΤΟΣ

Η συσκευή είναι μια έξυπνη συσκευή Z-Wave® δύο καναλιών με δυνατότητα τοποθέτησης σε DIN. Ελεγκτής ρύθμισης φωτεινότητας με μέτρηση ισχύος. Μπορεί να λειτουργήσει αυτόνομα ή μπορεί επίσης να λειτουργήσει μέσω οικιακού αυτοματισμού Z-Wave®. Η συσκευή είναι προσβάσιμη, ελεγχόμενη και παρακολουθούμενη εξ αποστάσεως από οποιοδήποτε μέρος όπου ο χρήστης έχει σύνδεση στο διαδίκτυο, υπό την προϋπόθεση ότι η μονάδα είναι συνδεδεμένη σε μια πύλη Z-Wave® με πρόσβαση στο διαδίκτυο. Είναι συμβατή με διακόπτες και κουμπιά (προεπιλογή).

ΠΡΟΦΙΛ ΡΥΘΜΙΣΗΣ ΑΣΦΑΛΕΙΑΣ ΚΟΥΜΠΙΩΝ - ΠΡΟΕΠΙΛΟΓΗ

Αν θέλετε να ελέγξετε τη ρύθμιση έντασης με δύο κουμπιά, συνδέστε τα στους ακροδέκτες SW1 και SW2 (για την έξοδο O1), στους ακροδέκτες SW3 και SW4 (για την έξοδο O2) και στο καλώδιο Φάσης όπως φαίνεται στο σχήμα I α. Αν θέλετε να ελέγξετε τη ρύθμιση έντασης με ένα μόνο κουμπί, συνδέστε το στον ακροδέκτη SW1 (για την έξοδο O1), στον ακροδέκτη SW3 (για την έξοδο O2) και στο καλώδιο Φάσης όπως φαίνεται στο σχήμα I β.
⚠ ΣΗΜΕΙΩΣΗ: Εάν θέλετε απλώς να ενεργοποιήσετε/απενεργοποιήσετε τα φώτα (χωρίς λειτουργία ρύθμισης έντασης), συνδέστε τους διακόπτες στον ακροδέκτη SW1 (για έξοδο O1), στον ακροδέκτη SW3 (για έξοδο O2) και στο καλώδιο φάσης όπως φαίνεται στο σχήμα I γ.

ΑΠΟΣΠΑΣΜΕΝΗ ΛΕΙΤΟΥΡΓΙΑ

Στη λειτουργία Αποσύνδεσης (εικ. I), η έξοδος της Συσκευής μπορεί να ελεγχθεί μόνο μέσω της εφαρμογής χειριστηρίου. Ο διακόπτης/κουμπί που είναι συνδεδεμένος στη Συσκευή δεν θα ελέγχει την έξοδο της συσκευής.

ΟΔΗΓΙΕΣ ΕΓΚΑΤΑΣΤΑΣΗΣ

⚠ ΠΡΟΕΙΔΟΠΟΙΗΣΗ! Κίνδυνος ηλεκτροπληξίας.
- Πριν από την εγκατάσταση της Συσκευής, απενεργοποιήστε τους διακόπτες κυκλώματος. Χρησιμοποιήστε μια κατάλληλη συσκευή δοκιμής για να βεβαιωθείτε ότι δεν υπάρχει τάση στα καλώδια που θέλετε να συνδέσετε.
- Πριν κάνετε οποιεσδήποτε αλλαγές στις συνδέσεις, βεβαιωθείτε ότι δεν υπάρχει τάση στους ακροδέκτες της συσκευής.

ⓘ ΣΗΜΕΙΩΜΑ!
- Βεβαιωθείτε ότι έχετε μια πύλη Z-Wave®. Χωρίς την πύλη, η Συσκευή δεν μπορεί να χρησιμοποιηθεί με την εφαρμογή.
- Η Συσκευή διαθέτει εργοστασιακά εγκατεστημένο υλικολογισμικό. Για να διατηρείται ενημερωμένη και ασφαλής, η Shelly Europe Ltd. παρέχει τις πιο πρόσφατες ενημερώσεις υλικολογισμικού δωρεάν στην πύλη υποστήριξης. https://shelly.link/Wave-FWupdate

ΤΕΧΝΙΚΕΣ ΠΡΟΔΙΑΓΡΑΦΕΣ:

Τροφοδοσία: 110-240 V ~ 50/60 Hz
Κατανάλωση ισχύος: < 0.3 W
Τύπος ρύθμισης έντασης: Πίσω άκρο
Μέγιστη ισχύς εξόδου: 200 W ανά κανάλι
Ζώνη συχνοτήτων Z-Wave® Mesh: 868.4 MHz
Ζώνη συχνοτήτων μεγάλης εμβέλειας Z-Wave®: 864 MHz
Μέγιστη ισχύς ραδιοσυχνοτήτων που μεταδίδεται σε ζώνη(ές) συχνοτήτων: < 25 mW
Μέγεθος (Υ x Π x Β): 94x19x69 ± 0,5 mm / 3,70x0,75x2,71 ± 0,02 ίντσες
Μέγιστη ροπή ακροδεκτών βίδας: 0,4 Nm / 3,54 lbin
Διατομή αγωγού: 0,5 έως 2,5 mm² / 20 έως 14 AWG (πράσινος σύνδεσμος) 0,5 έως 1,5 mm² / 20 έως 16 AWG (λευκοί σύνδεσμοι) (συμπαγή, πολύκλωνα και bootlace ferrules)
Μήκος απογυμνωμένου αγωγού: 6 έως 7 mm / 0,24 έως 0,28 ίντσες (πράσινος σύνδεσμος) 5 έως 6 mm / 0,20 έως 0,24 ίντσες (λευκοί σύνδεσμοι)
Θερμοκρασία περιβάλλοντος: -20°C έως 40°C / -5°F έως 105°F
Υγρασία: 30% έως 70% σχετική υγρασία
Μέγιστο υψόμετρο: 2000 m / 6562 ft.

ΣΗΜΑΝΤΙΚΗ ΑΠΟΠΟΙΗΣΗ ΕΥΘΥΝΗΣ

Η ασύρματη επικοινωνία Z-Wave® ενδέχεται να μην είναι πάντα 100% αξιόπιστη. Αυτή η Συσκευή δεν πρέπει να χρησιμοποιείται σε περιπτώσεις όπου η ζωή ή/και τα τιμαλφή εξαρτώνται αποκλειστικά από τη λειτουργία της. Εάν η Συσκευή δεν αναγνωρίζεται από την πύλη σας ή εμφανίζεται εσφαλμένα, ίσως χρειαστεί να αλλάξετε τον τύπο της Συσκευής χειροκίνητα και να βεβαιωθείτε ότι η πύλη σας υποστηρίζει συσκευές πολλαπλών καναλιών Z-Wave Plus® και δυνατότητα μεγάλης εμβέλειας Z-Wave® σε περίπτωση συσκευών μεγάλης εμβέλειας.

ΑΠΟΡΡΙΨΗ ΚΑΙ ΑΝΑΚΥΚΛΩΣΗ

Μην πετάτε το προϊόν στα οικιακά απορρίμματα. Ανακυκλώστε το προϊόν για να αποτρέψετε ζημιές στο περιβάλλον και την υγεία και να προωθήσετε την εξοικονόμηση πόρων. Απορρίψτε το προϊόν σε κατάλληλο σημείο συλλογής απορριμμάτων.

Οι μεταπωλητές από τους οποίους αγοράστηκε η Συσκευή υποχρεούνται να δέχονται δωρεάν τα Απόβλητα Ηλεκτρικού και Ηλεκτρονικού Εξοπλισμού (ΑΗΗΕ) για την ορθή απόρριψή τους. Για να διασφαλίσετε ότι όλα τα προσωπικά δεδομένα έχουν διαγραφεί πριν από την απόρριψη, επαναφέρετε τη συσκευή στις εργοστασιακές ρυθμίσεις πατώντας παρατεταμένα το κουμπί S (εικ. I) μέχρι η λυχνία LED να ανάψει σταθερά με μπλε χρώμα, στη συνέχεια πατώντας το επανειλημμένα μέχρι να ανάψει σταθερά με κόκκινο χρώμα και τέλος κρατώντας το ξανά πατημένο μέχρι να αναβοσβήσει η κόκκινη λυχνία LED. Μόλις την αφήσετε, η λυχνία LED γίνεται για λίγο πράσινη, ακολουθούμενη από μπλε και κόκκινες αναλαμπές και μια επιτυχημένη επαναφορά ολοκληρώνεται με μια μπλε λυχνία LED που αναβοσβήνει.

ΔΗΛΩΣΗ ΣΥΜΜΟΡΦΩΣΗΣ

Με την παρούσα, η Shelly Europe Ltd. δηλώνει ότι ο τύπος ραδιοεξοπλισμού Shelly Wave Pro Dimmer 2PM συμμορφώνεται με την Οδηγία 2014/53/ΕΕ. Το πλήρες κείμενο της δήλωσης συμμόρφωσης ΕΕ είναι διαθέσιμο στην ακόλουθη διεύθυνση διαδικτύου:
https://shelly.link/ShellyWaveProDimmer2PM_LR-DoC
ⓘ ΣΗΜΕΙΩΜΑ! Για τη δήλωση συμμόρφωσης με τον νόμο PSTI του Ηνωμένου Βασιλείου, επισκεφθείτε την ιστοσελίδα https://shelly.link/uk-pstie
ⓘ ΣΗΜΕΙΩΜΑ! Για πιο λεπτομερείς οδηγίες εγκατάστασης, επισκεφθείτε την ιστοσελίδα
https://shelly.link/ShellyWaveProDimmer2PM_LR-KB

https://shelly.link/ShellyWaveProDimmer2PM_LR-KB

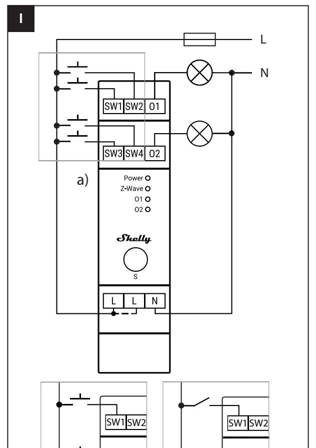

SV

ANVÄNDAR- OCH SÄKERHETSGUIDE

Shelly Wave Pro Dimmer 2PM
I detta dokument kallad Enheten.

GRAFISKA SYMBOLER

⚠ Denna skylt anger säkerhetsinformation.
ⓘ Detta tecken indikerar en viktig anmärkning.

SÄKERHETSINFORMATION

För säker och korrekt användning, vänligen läs denna guide och eventuella medföljande dokument. Spara dem för framtida bruk.
För att undvika eventuell skada eller egendomsskada:
- Endast en kvalificerad elektriker får installera enheten.
- Anslut endast enheten på det sätt som visas i dessa instruktioner.
- Säkra enheten med en kabelskyddsbrytare enligt EN 60898-1 (utlösningskarakteristik B eller C, max. 10 A märkström, min. 6 kA avbrottsklassning, energibegränsningsklass 3).
- Använd inte enheten om den uppvisar några tecken på skador eller defekter.
- Försök inte att reparera enheten själv.
- Använd endast enheten inomhus.
- Håll enheten borta från smuts och fukt.

PRODUKTBESKRIVNING

Enheten är en DIN-monterbar Z-Wave® tvåkanalig smartenhet dimningsregulator med effektmätning. Den kan fungera fristående eller styras via Z-Wave®-hemautomation. Enheten kan nås, styras och övervakas på distans från vilken plats som helst där användaren har internetanslutning, förutsatt att modulen är ansluten till en Z-Wave®-gateway med internetåtkomst. Den är kompatibel med strömbrytare och tryckknappar (standard).

TRYCKKNAPPENS DIMMNINGSPROFIL - STANDARD

Om du vill styra dimringen med två tryckknappar , anslut dem till SW1- och SW2-terminalerna (för O1-utgång), till SW3- och SW4-terminalerna (för O2-utgång) och till fasledaren som visas i figur I a. Om du vill styra dimringen med en enda tryckknapp, anslut den till SW1-terminalen (för O1-utgång), till SW3-terminalen (för O2-utgång) och till fasledaren som visas i figur I b.
⚠ OBS: Om du bara vill tända /släcka lamporna (utan dimningsfunktion), anslut brytarna till SW1-terminalen (för O1-utgång), till SW3-terminalen (för O2-utgång) och faskabeln som visas i figur 1c.

FRISTÅENDE LÄGE

I separat läge (bild I) kan enhetens utgång endast styras via kontrollappen. Strömbrytaren/tryckknappen som är ansluten till enheten styr inte enhetens utgång.

INSTALLATIONSANVISNINGAR

⚠ VARNING! Risk för elektrisk stöt.
- Innan du installerar enheten, stäng av strömbrytarna. Använd en lämplig testanordning för att säkerställa att det inte finns någon spänning på de kablar du vill ansluta.
- Innan du gör några ändringar i anslutningarna, se till att det inte finns någon spänning vid enhetens terminaler.

ⓘ OBS !
- Se till att du har en Z-Wave®- gateway. Utan gatewayen kan enheten inte användas med applikationen.
- Enheten levereras med fabriksinstallerad firmware. För att hålla den uppdaterad och säker tillhandahåller Shelly Europe Ltd. de senaste firmwareuppdateringarna kostnadsfritt på supportportalen. https://shelly.link/Wave-FWupdate

TEKNISKA SPECIFIKATIONER:

Strömförsörjning: 110-240 V ~ 50/60 Hz
Strömförbrukning: < 0.3 W
Dimningstyp: Bakkant
Max. uteffekt: 200 W per kanal
Z-Wave® Mesh-frekvensband: 868.4 MHz
Z-Wave® Långdistansfrekvensband: 864 MHz
Max. radiofrekvenseffekt som sänds i frekvensbandet/banden: < 25 mW
Storlek (H x B x D): 94 x 19 x 69 ± 0,5 mm / 3,70 x 0,75 x 2,71 ± 0,02 tum
Skruvterminaler max vridmoment: 0,4 Nm / 3,54 lbin
Ledararea: 0,5 till 2,5 mm² / 20 till 14 AWG (grön kontakt) 0,5 till 1,5 mm² / 20 till 16 AWG (vita kontakter) (solida, fåtrådiga och bootlace-hylsor)
Ledaravskalad längd: 6 till 7 mm / 0,24 till 0,28 tum (grön kontakt) 5 till 6 mm / 0,20 till 0,24 tum (vita kontakter)
Omgivningstemperatur: -20°C till 40°C / -5°F till 105°F
Luftfuktighet: 30 % till 70 % relativ luftfuktighet
Maxhöjd: 2000 m / 6562 fot

VIKTIG FRISKRIVNING

Trådlös Z-Wave®-kommunikation är inte alltid 100 % tillförlitlig. Denna enhet bör inte användas i situationer där liv och/eller värdesaker enbart är beroende av dess funktion. Om enheten inte känns igen av din gateway eller visas felaktigt kan du behöva ändra enhetstyp manuellt och se till att din gateway stöder Z-Wave Plus® flerkanaliga enheter och Z-Wave® Long Range-funktion om det gäller enheter med lång räckvidd .

AVFALLSHANTERING OCH ÅTERVINNING

Släng inte produkten i hushållsavfallet. Återvinn produkten för att förhindra miljö- och hälsoskador och för att främja resursbesparingar. Kassera produkten på en lämplig återvinningsstation.

Återförsäljare som enheten köptes från är skyldiga att ta emot elektriskt och elektroniskt avfall (WEEE) kostnadsfritt för korrekt kassering. För att säkerställa att alla personuppgifter raderas innan du kasserar enheten, återställ den till fabriksinställningarna genom att trycka och hålla nere S-knappen (bild I) tills lysdioden lyser med fast blått sken, sedan trycka upprepade gånger tills den lyser med fast rött sken och slutligen hålla nere den igen tills den röda lysdioden blinkar. När den släpps blir lysdioden kort grön, följt av att blinka blått och rött, och en lyckad återställning avslutas med en blinkande blå lysdiod.

ÖVERENSSTÄMMELSEFÖRSÄKRING

Härmed försäkrar Shelly Europe Ltd. att radioutrustningen Shelly Wave Pro Dimmer 2PM överensstämmer med direktiv 2014/53/EU. Den fullständiga texten i EU-försäkran om överensstämmelse finns tillgänglig på följande internetadress:
https://shelly.link/ShellyWaveProDimmer2PM_LR-DoC
ⓘ OBS! För efterlevnadsförklaringen i Storbritannien, besök https://shelly.link/uk-pstie
ⓘ OBS! För mer detaljerade installationsanvisningar, besök https://shelly.link/ShellyWaveProDimmer2PM_LR-KB

CZ

UŽIVATELSKÁ A BEZPEČNOSTNÍ PŘÍRUČKA

Shelly Wave Pro Dimmer 2PM
V tomto dokumentu označováno jako Zařízení.

GRAFICKÉ SYMBOLY

⚠ Tato značka označuje bezpečnostní informace.
ⓘ Toto znaménko označuje důležitou poznámku.

BEZPEČNOSTNÍ INFORMACE

Pro bezpečné a správné použití si prosím přečtěte tuto příručku a veškeré doprovodné dokumenty. Uschovejte si je pro budoucí použití.
Abyste předešli možnému zranění nebo poškození majetku:
- Zařízení smí instalovat pouze kvalifikovaný elektrikář.
- Zařízení připojujte pouze způsobem uvedeným v tomto návodu.
- Zajistěte zařízení jističem kabelu v souladu s normou EN 60898-1 (vypínací charakteristika B nebo C, max. jmenovitý proud 10 A, min. vypínací proud 6 kA, třída omezení energie 3).
- Nepoužívejte zařízení, pokud vykazuje jakékoli známky poškození nebo závady.
- Nepokoušejte se zařízení opravovat sami.
- Používejte zařízení pouze v interiéru.
- Chraňte zařízení před nečistotami a vlhkostí.

POPIS PRODUKTU

Zařízení je dvoukanálové chytré zařízení Z-Wave® s montáží na DIN desku stmívací regulátor s měřením výkonu. Může fungovat samostatně nebo jej lze ovládat prostřednictvím domácí automatizace Z-Wave®. Zařízení lze ovládat a monitorovat vzdáleně z jakéhokoli místa, kde má uživatel připojení k internetu, za předpokladu, že je modul připojen k Z-Wave® Gateway s přístupem k internetu. Je kompatibilní s vypínači a tlačítky (výchozí nastavení).

PROFIL STMÍVÁNÍ TLAČÍTEK - VÝCHOZÍ

Pokud chcete stmívání ovládat dvěma tlačítky, připojte je ke svorkám SW1 a SW2 (pro výstup O1), ke svorkám SW3 a SW4 (pro výstup O2) a k fázovému vodiči, jak je znázorněno na obr. I a. Pokud chcete stmívání ovládat jedním tlačítkem, připojte ho ke svorce SW1 (pro výstup O1), ke svorce SW3 (pro výstup O2) a k fázovému vodiči, jak je znázorněno na obr. I b.
⚠ POZNÁMKA: Pokud chcete světla pouze zapínat/vypínat (bez funkce stmívání), připojte přepínače ke svorce SW1 (pro výstup O1), ke svorce SW3 (pro výstup O2) a k fázovému vodiči, jak je znázorněno na obr. I c.

ODPOJENÝ REŽIM

V odděleném režimu (obr. I) lze výstup zařízení ovládat pouze prostřednictvím aplikace ovladače. Spínač/tlačítko připojené k zařízení nebude výstup zařízení ovládat.

POKYNY K INSTALACI

⚠ VAROVÁNÍ! Nebezpečí úrazu elektrickým proudem.
- Před instalací zařízení vypněte jističe. Pomocí vhodného testovacího zařízení se ujistěte, že na vodičích, které chcete připojit, není napětí.
- Před provedením jakýchkoli změn v připojeních se ujistěte, že na svorkách zařízení není napětí.

ⓘ POZNÁMKA!
- Ujistěte se, že máte bránu Z-Wave®. Bez brány nelze zařízení s aplikací používat.
- Zařízení je dodáváno s firmwarem nainstalovaným z výroby. Aby bylo zařízení aktuální a bezpečné, poskytuje společnost Shelly Europe Ltd. nejnovější aktualizace firmwaru zdarma na portálu podpory. https://shelly.link/Wave-FWupdate

TECHNICKÉ SPECIFIKACE:

Napájení: 110-240 V ~ 50/60 Hz
Spotřeba energie: < 0.3 W
Typ stmívání: Sestupná hrana
Max. výstupní výkon: 200 W na kanál
Frekvenční pásmo Z-Wave® Mesh: 868.4 MHz
Z-Wave® frekvenční pásmo s dlouhým dosahem: 864 MHz
Max. vysílaný výkon rádiové frekvence ve frekvenčním pásmu (pásmech): < 25 mW
Rozměry (V x Š x H): 94x19x69 ± 0,5 mm / 3,70x0,75x2,71 ± 0,02 palce
Maximální utahovací moment šroubových svorek: 0,4 Nm / 3,54 lbin
Průřez vodiče: 0,5 až 2,5 mm² / 20 až 14 AWG (zelený konektor) 0,5 až 1,5 mm² / 20 až 16 AWG (bílé konektory) (pevné, lankové a kabelové koncovky)
Délka odizolovaného vodiče: 6 až 7 mm / 0,24 až 0,28 palce (zelený konektor) 5 až 6 mm / 0,20 až 0,24 palce (bílé konektory)
Okolní teplota: -20 °C až 40 °C / -5 °F až 105 °F
Vlhkost: 30 % až 70 % relativní vlhkosti
Max. nadmořská výška: 2000 m / 6562 stop.

DŮLEŽITÉ PROHLÁŠENÍ

Bezdrátová komunikace Z-Wave® nemusí být vždy 100% spolehlivá. Toto zařízení by se nemělo používat v situacích, kdy na jeho fungování závisí výhradně život a/nebo cennosti. Pokud zařízení vaše brána nerozpozná nebo se zobrazuje nesprávně, bude možná nutné ručně změnit typ zařízení a ujistit se, že vaše brána podporuje vícekanálová zařízení Z-Wave Plus® a v případě zařízení s dlouhým dosahem funkci Z-Wave® Long Range.

LIKVIDACE A RECYKLACE

Nevyhazujte výrobek do domovního odpadu. Recyklujte výrobek, abyste zabránili poškození životního prostředí a zdraví a podpořili ochranu zdrojů. Výrobek zlikvidujte ve vhodném sběrném místě.

Prodejci, od kterých bylo zařízení zakoupeno, jsou povinni bezplatně přijmout odpad z elektrických a elektronických zařízení (OEEZ) k řádné likvidaci. Abyste před likvidací zařízení vymazali všechna osobní data, resetujte zařízení do továrního nastavení stisknutím a podržením tlačítka S (obr. I), dokud se LED dioda nerozsvítí modře, poté jej opakovaně stiskněte, dokud se nerozsvítí červeně, a nakonec opětovným podržením, dokud se červená LED dioda nerozsvítí. Po uvolnění se LED dioda krátce rozsvítí zeleně, poté bude blikat modře a červeně a úspěšný reset končí blikající modrou LED diodou.

PROHLÁŠENÍ O SHODĚ

Společnost Shelly Europe Ltd. tímto prohlašuje, že rádiové zařízení typu Shelly Wave Pro Dimmer 2PM je v souladu se směrnicí 2014/53/EU. Úplné znění prohlášení o shodě EU je k dispozici na následující internetové adrese:
https://shelly.link/ShellyWaveProDimmer2PM_LR-DoC
ⓘ POZNÁMKA! Prohlášení o shodě s britským zákonem PSTI ACT naleznete na https://shelly.link/uk-pstie
ⓘ POZNÁMKA! Podrobnější pokyny k instalaci naleznete na https://shelly.link/ShellyWaveProDimmer2PM_LR-KB

SL

NAVODILA ZA UPORABO IN VARNOST

Shelly Wave Pro Dimmer 2PM
V tem dokumentu imenovan Naprava.

GRAFIČNI SIMBOLI

⚠ Ta znak označuje varnostne informacije.
ⓘ Ta znak označuje pomembno opombo.

VARNOSTNE INFORMACIJE

Za varno in pravilno uporabo Naprave preberite ta navodila in vso priloženo dokumentacijo. Shranite jih za poznejšo uporabo.
Da bi se izognili morebitni škodi ali poškodbam premoženja:
- Napravo lahko namesti samo usposobljen električar.
- Napravo priključite samo na način, prikazan v teh navodilih.
- Napravo zavarujte s kabelskim zaščitnim stikalom v skladu z EN 60898-1 (izklopna karakteristika B ali C, nazivni tok največ 10 A, prekinitvena moč najmanj 6 kA, razred omejevanja energije 3).
- Naprave ne uporabljajte, če kaže kakršne koli znake poškodb ali okvare.
- Naprave ne poskušajte popravljati sami.
- Napravo uporabljajte samo v zaprtih prostorih.
- Napravo hranite stran od umazanije in vlage.

OPIS IZDELKA

Naprava je pametni Z-Wave® dvokanalni krmilnik zatemnitve z merjenjem porabe energije, ki ga je mogoče namestiti na DIN letev. Deluje lahko samostojno ali pa se upravlja prek hišne avtomatizacije Z-Wave®. Do naprave je mogoče dostopati, jo upravljati in spremljati na daljavo s katerega koli mesta, kjer ima uporabnik internetno povezavo, pod pogojem, da je modul povezan z Z-Wave® krmilnikom, ki ima dostop do interneta. Združljiv je s stikali in tipkami (privzeto).

PROFIL ZATEMNITVE S TIPKAMI – PRIVZETO

Če želite zatemnitev upravljati z dvema tipkama, ju priključite na sponki SW1 in SW2 (za izhod O1) ter na sponki SW3 in SW4 (za izhod O2) in na fazni vodnik, kot je prikazano na sliki I a. Če želite zatemnitev upravljati z eno tipko, jo priključite na sponko SW1 (za izhod O1) in na sponko SW3 (za izhod O2) ter na fazni vodnik, kot je prikazano na sliki I b.
⚠ OPOMBA: Če želite luči samo vklopiti/izklopiti (brez funkcije zatemnitve), priključite stikala na sponko SW1 (za izhod O1) in na sponko SW3 (za izhod O2) ter na fazni vodnik, kot je prikazano na sliki I c.

LOČEN NAČIN

V ločenem načinu (slika I) je izhod naprave mogoče upravljati samo prek aplikacije krmilnika. Stikalo/tipka, priključena na napravo, ne bo upravljala izhoda naprave.

NAVODILA ZA MONTAŽO

⚠ OPOZORILO! Nevarnost električnega udara.
- Pred namestitvijo naprave izklopite varovalke. Z ustrezno preskusno napravo preverite, da na žicah, ki jih želite priključiti, ni napetosti.
- Preden spreminjate povezave, se prepričajte, da na priključkih naprave ni napetosti.

ⓘ OPOMBA !
- Prepričajte se, da imate Z-Wave® krmilnik. Brez krmilnika naprave ni mogoče uporabljati z aplikacijo.
- Naprava ima tovarniško nameščeno programsko opremo. Za njeno posodabljanje in varnost Shelly Europe Ltd. ponuja najnovejše posodobitve programske opreme brezplačno na portalu za podporo https://shelly.link/Wave-FWupdate

TEHNIČNE SPECIFIKACIJE:

Napajanje: 110-240 V ~ 50/60 Hz
Poraba energije: < 0.3 W
Vrsta zatemnitve: Zadnji rob
Največja izhodna moč: 200 W na kanal
Frekvenčni pas Z-Wave® Mesh: 868.4 MHz
Frekvenčni pas Z-Wave® Long Range: 864 MHz
Največja oddajana moč radijske frekvence v frekvenčnem pasu(-ih): < 25 mW
Velikost (V x Š x G): 94 x 19 x 69 ± 0,5 mm / 3,70 x 0,75 x 2,71 ± 0,02 palca
Največji navor vijačnih priključkov: 0,4 Nm / 3,54 lbin
Presek vodnika: 0,5 do 2,5 mm² / 20 do 14 AWG (zeleni konektor) 0,5 do 1,5 mm² / 20 do 16 AWG (beli konektorji) (enožilne, večžilne in tulci)
Dolžina odstranjenega vodnika: 6 do 7 mm / 0,24 do 0,28 in (zeleni konektor) 5 do 6 mm / 0,20 do 0,24 in (beli konektorji)
Temperatura okolice: od -20 °C do 40 °C / od -5 °F do 105 °F
Vlažnost: od 30 % do 70 % relativne vlažnosti
Najvišja nadmorska višina: 2000 m / 6562 čevljev.

POMEMBNO OBVESTILO O ODGOVORNOSTI

Brezžična komunikacija Z-Wave® ni vedno 100-odstotno zanesljiva. Te naprave ne smete uporabljati v situacijah, kjer so življenja in/ali dragocenosti odvisni izključno od njenega delovanja. Če vaš krmilnik naprave ne prepozna ali se ta ne prikaže pravilno, boste morda morali ročno spremeniti vrsto naprave in se prepričati, da vaš krmilnik podpira večkanalne naprave Z-Wave Plus® ter funkcionalnost Z-Wave® Long Range v primeru naprav Long Range.

ODSTRANJEVANJE IN RECIKLIRANJE

Izdelka ne odvrzite med gospodinjske odpadke. Izdelek reciklirajte, da preprečite škodo za okolje in zdravje ter spodbudite ohranjanje virov. Izdelek odvrzite na ustreznem zbirnem mestu za odpadke.

Prodajalci, pri katerih je bila naprava kupljena, morajo brezplačno sprejeti odpadno električno in elektronsko opremo (OEEO) za ustrezno odstranjevanje. Da zagotovite, da se vsi osebni podatki pred odstranitvijo izbrišejo, napravo ponastavite na tovarniške nastavitve tako, da pritisnete in držite gumb S (slika I), dokler LED dioda ne sveti modro, nato ga večkrat pritisnite, dokler ne sveti rdeče, nato pa ga ponovno držite, dokler ne utripa rdeča LED dioda; nato po sprostitvi LED dioda na kratko zasveti zeleno, nato utripa modro in rdeče, uspešna ponastavitev pa se zaključi z utripanjem modre LED diode.

IZJAVA O SKLADNOSTI

S tem Shelly Europe Ltd. izjavlja, da je radijska oprema tipa Shelly Wave Pro Dimmer 2PM skladna z Direktivo 2014/53/EU. Celotno besedilo izjave EU o skladnosti je na voljo na naslednjem spletnem naslovu: https://shelly.link/ShellyWaveProDimmer2PM_LR-DoC
ⓘ OPOMBA! Za izjavo o skladnosti z zakonom UK PSTI obiščite https://shelly.link/uk-pstie
ⓘ OPOMBA! Za podrobnejša navodila za namestitev obiščite
https://shelly.link/ShellyWaveProDimmer2PM_LR-KB

DK

BRUGER- OG SIKKERHEDSVEJLEDNING

Shelly Wave Pro Dimmer 2PM
I dette dokument omtalt som Enheden.

GRAFISKE SYMBOLER

⚠ Dette skilt angiver sikkerhedsoplysninger.
ⓘ Dette tegn angiver en vigtig bemærkning.

SIKKERHEDSINFORMATION

For sikker og korrekt brug bedes du læse denne vejledning og eventuelle ledsagende dokumenter. Gem dem til senere brug.
For at undgå mulig skade eller materielle skader:
- Kun en kvalificeret elektriker må installere enheden.
- Tilslut kun enheden på den måde, der er vist i disse instruktioner.
- Sikr enheden med en kabelbeskyttelsesafbryder i overensstemmelse med EN 60898-1 (udløsningskarakteristik B eller C, maks. 10 A nominel strøm, min. 6 kA afbrydelsesklassificering, energibegrænsende klasse 3).
- Brug ikke enheden, hvis den viser tegn på skade eller defekt.
- Forsøg ikke at reparere enheden selv.
- Brug kun enheden indendørs.
- Hold enheden væk fra snavs og fugt.

PRODUKTBESKRIVELSE

Enheden er en DIN-monterbar Z-Wave® tokanals smartenhed Dæmpningscontroller med effektmåling. Den kan fungere som en selvstændig enhed, eller den kan også betjenes via Z-Wave® hjemmeautomation. Enheden kan tilgås, styres og overvåges eksternt fra ethvert sted, hvor brugeren har internetforbindelse, forudsat at modulet er tilsluttet en Z-Wave® Gateway med internetadgang. Den er kompatibel med afbrydere og trykknapper (standard).

TRYKKNAPPERS DÆMPNINGSPROFIL - STANDARD

Hvis du vil styre dæmpningen med to trykknapper, skal du tilslutte dem til SW1- og SW2-terminalerne (for O1-udgang), til SW3- og SW4-terminalerne (for O2-udgang) og til faseledningen som vist i fig. I a. Hvis du vil styre dæmpningen med en enkelt trykknap, skal du tilslutte den til SW1-terminalen (for O1-udgang), til SW3-terminalen (for O2-udgang) og til faseledningen som vist i fig. I b.
⚠BEMÆRK: Hvis du kun vil tænde/slukke lyset (uden dæmpningsfunktion), skal du tilslutte kontakterne til SW1-terminalen (til O1-udgang), til SW3-terminalen (til O2-udgang) og faseledningen som vist i fig. Ic.

AFSLUTTENDE TILSTAND

I separat tilstand (fig. I) kan enhedens udgang kun styres via controller-appen. Den kontakt/trykknap, der er tilsluttet enheden, styrer ikke enhedens udgang.

INSTALLATIONSANVISNING

⚠ ADVARSEL! Risiko for elektrisk stød.
- Før du installerer enheden, skal du slukke for afbryderne. Brug en passende testenhed til at sikre, at der ikke er spænding på de ledninger, du vil tilslutte.
- Før du foretager ændringer i tilslutningerne, skal du sørge for, at der ikke er spænding ved enhedens terminaler.

ⓘ NOTE!
- Sørg for at du har en Z-Wave®-gateway. Uden gatewayen kan enheden ikke bruges med applikationen.
- Enheden leveres med fabriksinstalleret firmware. For at holde den opdateret og sikker, tilbyder Shelly Europe Ltd. de seneste firmwareopdateringer gratis på supportportalen.https://shelly.link/Wave-FWupdate

TEKNISKE SPECIFIKATIONER:

Strømforsyning: 110-240 V ~ 50/60 Hz
Strømforbrug: < 0.3 W
Dæmpningstype: Bagkant
Maks. udgangseffekt: 200 W pr kanal
Z-Wave® Mesh-frekvensbånd: 868.4 MHz
Z-Wave® Lang rækkeviddefrekvensbånd: 864 MHz
Maks. radiofrekvenseffekt transmitteret i frekvensbånd(er): < 25 mW
Størrelse (H x B x D): 94 x 19 x 69 ± 0,5 mm / 3,70 x 0,75 x 2,71 ± 0,02 tommer
Skrueterminaler maks. moment: 0,4 Nm / 3,54 lbin
Ledertværsnit: 0,5 til 2,5 mm² / 20 til 14 AWG (grønt stik) 0,5 til 1,5 mm² / 20 til 16 AWG (hvide stik) (massive, flertrådet og bootlace-ringe)
Lederens afisoleringslængde: 6 til 7 mm / 0,24 til 0,28 tommer (grønt stik) 5 til 6 mm / 0,20 til 0,24 tommer (hvide stik)
Omgivelsestemperatur: -20°C til 40°C / -5°F til 105°F
Luftfugtighed: 30% til 70% RF
Maks. højde: 2000 m / 6562 ft.

VIGTIG ANSVARSFRASKRIVELSE

Trådløs Z-Wave®-kommunikation er ikke altid 100 % pålidelig. Denne enhed bør ikke bruges i situationer, hvor liv og/eller værdigenstande udelukkende afhænger af dens funktion. Hvis enheden ikke genkendes af din gateway eller vises forkert, skal du muligvis ændre enhedstypen manuelt og sikre, at din gateway understøtter Z-Wave Plus®-flerkanalsenheder og Z-Wave® Long Range-funktion i tilfælde af Long Range-enheder.

BORTSKAFFELSE OG GENBRUG

Produktet må ikke smides ud i husholdningsaffaldet. Genbrug produktet for at forhindre miljø- og sundhedsskader og for at fremme ressourcebevarelse. Bortskaf produktet på et egnet genbrugssted.

Forhandlere, hvorfra enheden er købt, skal gratis modtage elektrisk og elektronisk affald (WEEE) med henblik på korrekt bortskaffelse. For at sikre, at alle personlige data slettes, inden enheden bortskaffes, skal du nulstille enheden til fabriksindstillingerne ved at trykke på S-knappen (fig. I) og holde den nede, indtil LED-lampen lyser konstant blåt. Tryk derefter gentagne gange på knappen, indtil den lyser konstant rødt, og hold den nede igen, indtil den røde LED blinker. Når den slippes, bliver LED-lampen kort grøn, efterfulgt af blinkende blåt og rødt, og en vellykket nulstilling afsluttes med en blinkende blå LED.

OVERENSSTEMMELSESERKLÆRING

Hermed erklærer Shelly Europe Ltd., at radioudstyrstypen Shelly Wave Pro Dimmer 2PM er i overensstemmelse med direktiv 2014/53/EU. Den fulde tekst af EU-overensstemmelseserklæringen er tilgængelig på følgende internetadresse:
https://shelly.link/ShellyWaveProDimmer2PM_LR-DoC
ⓘ NOTE! For UK PSTI ACT-overholdelseserklæring, besøg https://shelly.link/uk-pstie
ⓘ NOTE! For mere detaljerede installationsvejledninger, besøg
https://shelly.link/ShellyWaveProDimmer2PM_LR-KB

FI

KÄYTTÖ- JA TURVALLISUUSOPAS

Shelly Wave Pro Dimmer 2PM
Tässä asiakirjassa viitataan laitteeseen.

GRAAFISET SYMBOLIT

⚠ Tämä merkki osoittaa turvallisuustietoja.
ⓘ Tämä merkki osoittaa tärkeän huomautuksen.

TURVALLISUUSTIEDOT

Turvallisen ja asianmukaisen käytön varmistamiseksi lue tämä opas ja kaikki mukana tulevat asiakirjat. Säilytä ne myöhempää tarvetta varten.
Mahdollisten vahinkojen tai omaisuusvahinkojen välttämiseksi:
- Vain pätevä sähköasentaja saa asentaa laitteen.
- Liitä laite ainoastaan näissä ohjeissa kuvatulla tavalla.
- Suojaa laite kaapelinsuojakytkimellä standardin EN 60898-1 mukaisesti (laukaisukäyrä B tai C, nimellisvirta enintään 10 A, katkaisuvirta vähintään 6 kA, energialuokka 3).
- Älä käytä laitetta, jos siinä on merkkejä vaurioista tai vioista.
- Älä yritä korjata laitetta itse.
- Käytä laitetta ainoastaan sisätiloissa.
- Pidä laite poissa lialta ja kosteudelta.

TUOTTEEN KUVAUS

Laite on DIN-kiinnitteinen kaksikanavainen Z-Wave®-älylaite himmennysohjain tehonmittauksella. Se voi toimia itsenäisenä laitteena tai sitä voidaan ohjata myös Z-Wave®-kotiautomaation kautta. Laitetta voidaan käyttää, ohjata ja valvoa etänä mistä tahansa paikasta, jossa käyttäjällä on internetyhteys, edellyttäen, että moduuli on kytketty Z-Wave®-yhdyskäytävään, jossa on internetyhteys. Se on yhteensopiva kytkimien ja painikkeiden kanssa (oletus).

PAINIKKEIDEN HIMMENNYSPROFIILI - OLETUS

Jos haluat ohjata himmennystä kahdella painikkeella, kytke ne SW1- ja SW2-liittimiin (O1-lähtöä varten), SW3- ja SW4-liittimiin (O2-lähtöä varten) ja vaihejohtimeen kuvan I a mukaisesti. Jos haluat ohjata himmennystä yhdellä painikkeella, kytke se SW1-liittimeen (O1-lähtöä varten), SW3-liittimeen (O2-lähtöä varten) ja vaihejohtimeen kuvan I b mukaisesti.
⚠ HUOMAUTUS: Jos haluat vain kytkeä valot päälle/pois (ilman himmennystoimintoa), kytke kytkimet SW1-liittimeen (O1-lähtöä varten), SW3-liittimeen (O2-lähtöä varten) ja vaihejohtoon kuvan I c mukaisesti.

IRROTETTU TILA

Irrotetussa tilassa (kuva I) laitteen lähtöä voidaan ohjata vain ohjainsovelluksen kautta. Laitteeseen kytketty kytkin/painike ei ohjaa laitteen lähtöä.

ASENNUSOHJEET

⚠ VAROITUS! Sähköiskun vaara.
- Ennen laitteen asentamista katkaise sulakkeet. Varmista sopivalla testilaitteella, että liitettävät johdot ovat jännitteettömät.
- Ennen kuin teet muutoksia liitäntöihin, varmista, että laitteen liittimissä ei ole jännitettä.

ⓘ HUOM!
- Varmista, että sinulla on Z-Wave®-yhdyskäytävä. Ilman yhdyskäytävää laitetta ei voi käyttää sovelluksen kanssa.
- Laitteessa on tehtaalla asennettu laiteohjelmisto. Jotta laite pysyisi ajan tasalla ja turvassa, Shelly Europe Ltd. tarjoaa uusimmat laiteohjelmistopäivitykset maksutta tukiportaalissa.https://shelly.link/Wave-FWupdate

TEKNISET TIEDOT:

Virtalähde: 110-240 V ~ 50/60 Hz
Virrankulutus: < 0.3 W
Himmennystyyppi: Takareuna
Maksimilähtöteho: 200 W kanavaa kohden
Z-Wave® Meshin taajuuskaista: 868.4 MHz
Z-Wave® Pitkän kantaman taajuusalue: 864 MHz
Taajuuskaistalla/-alueilla lähetetty suurin radiotaajuusteho: < 25 mW
Koko (K x L x S): 94x19x69 ± 0,5 mm / 3,70x0,75x2,71 ± 0,02 tuumaa
Ruuviliittimien suurin vääntömomentti: 0,4 Nm / 3,54 lbin
Johtimen poikkileikkaus: 0,5–2,5 mm² / 20–14 AWG (vihreä liitin) 0,5–1,5 mm² / 20–16 AWG (valkoiset liittimet) (yksisäikeiset, monisäikeiset ja nauhaliittimet)
Johtimen kuoritun johtimen pituus: 6–7 mm / 0,24–0,28 tuumaa (vihreä liitin) 5–6 mm / 0,20–0,24 tuumaa (valkoiset liittimet)
Ympäristön lämpötila: -20°C - 40°C / -5°F - 105°F
Kosteus: 30–70 % suhteellinen kosteus
Suurin korkeus merenpinnasta: 2000 m / 6562 jalkaa

TÄRKEÄ VASTUUVAPAUSLAUSEKE

Z-Wave®-langaton tiedonsiirto ei välttämättä ole aina 100 % luotettavaa. Tätä laitetta ei tule käyttää tilanteissa, joissa henki ja/tai arvoesineet ovat yksinomaan riippuvaisia sen toiminnasta. Jos yhdyskäytäväsi ei tunnista laitetta tai se näkyy väärin, sinun on ehkä muutettava laitteen tyyppiä manuaalisesti ja varmistettava, että yhdyskäytäväsi tukee Z-Wave Plus® -monikanavaisia laitteita ja Z-Wave® Long Range -ominaisuutta pitkän kantaman laitteiden tapauksessa.

HÄVITYS JA KIERRÄTYS

Älä hävitä tuotetta talousjätteen mukana. Kierrätä tuote ympäristö- ja terveysvahinkojen ehkäisemiseksi ja luonnonvarojen säästämiseksi. Hävitä tuote sopivassa jätteenkeräyspisteessä.

Jälleenmyyjien, joilta laite on ostettu, on otettava vastaan sähkö- ja elektroniikkalaiteromut (SER) maksutta asianmukaista hävittämistä varten. Varmistaaksesi kaikkien henkilötietojen poistamisen ennen hävittämistä, palauta laite tehdasasetuksiin painamalla ja pitämällä S-painiketta (kuva I) painettuna, kunnes LED-valo muuttuu tasaiseksi siniseksi, painamalla sitä sitten toistuvasti, kunnes se muuttuu tasaiseksi punaiseksi, ja lopuksi pitämällä sitä uudelleen painettuna, kunnes punainen LED-valo vilkkuu. Kun painike vapautetaan, LED-valo muuttuu lyhyesti vihreäksi, minkä jälkeen se vilkkuu sinisenä ja punaisena, ja onnistunut nollaus päättyy vilkkuvaan siniseen LED-valoon.

VAATIMUSTENMUKAISUUSVAKUUTUS

Shelly Europe Ltd. vakuuttaa täten, että Shelly Wave Pro Dimmer 2PM -radiolaite on direktiivin 2014/53/EU mukainen. EU-vaatimustenmukaisuusvakuutuksen täydellinen teksti on saatavilla seuraavasta internetosoitteesta: https://shelly.link/ShellyWaveProDimmer2PM_LR-DoC
ⓘ HUOM! Yhdistyneen kuningaskunnan PSTI ACT -lain vaatimustenmukaisuuslausuntoa varten käy
https://shelly.link/uk-pstie
ⓘ HUOM! Tarkemmat asennusohjeet löytyvät osoitteesta https://shelly.link/ShellyWaveProDimmer2PM_LR-KB

BG

РЪКОВОДСТВО ЗА ПОТРЕБИТЕЛЯ И БЕЗОПАСНОСТ

Shelly Wave Pro Dimmer 2PM
Наричано в този документ Устройството.

ГРАФИЧНИ СИМВОЛИ

⚠ Този знак показва информация за безопасност.
ⓘ Този знак показва важна забележка.

ИНФОРМАЦИЯ ЗА БЕЗОПАСНОСТ

За безопасна и правилна употреба, моля, прочетете това ръководство и всички придружаващи документи. Запазете ги за бъдещи справки.
За да избегнете евентуални повреди или материални щети:
- Само квалифициран електротехник има право да инсталира устройството.
- Свързвайте устройството само по начина, показан в тези инструкции.
- Обезопасете устройството с кабелен защитен прекъсвач в съответствие с EN 60898-1 (характеристика на изключване B или C, макс. 10 A номинален ток, мин. 6 kA прекъсваща способност, клас на ограничаване на енергията 3).
- Не използвайте устройството, ако то показва признаци на повреда или дефект.
- Не се опитвайте сами да поправяте устройството.
- Използвайте устройството само на закрито.
- Пазете устройството от замърсявания и влага.

ОПИСАНИЕ НА ПРОДУКТА

Устройството е двуканално смарт устройство с възможност за монтаж на DIN шина Z-Wave®. Контролер за димиране с измерване на мощност. Може да работи самостоятелно или да се управлява чрез домашна автоматизация Z-Wave®. Устройството може да бъде достъпно, управлявано и наблюдавано дистанционно от всяко място, където потребителят има интернет връзка, при условие че модулът е свързан към Z-Wave® Gateway с интернет достъп. Съвместим е с ключове и бутони (по подразбиране).

ПРОФИЛ ЗА ЗАТЕМНЯВАНЕ НА БУТОНИ - ПО СТАНДАРТ

Ако искате да управлявате димирането с два бутона, свържете ги към клемите SW1 и SW2 (за изход O1), към клемите SW3 и SW4 (за изход O2) и към фазовия проводник, както е показано на фиг. Ia. Ако искате да управлявате димирането с един бутон, свържете го към клемите SW1 (за изход O1), SW3 (за изход O2) и към фазовия проводник, както е показано на фиг. Ib.
Забележка: Ако искате само да включвате/изключвате осветлението (без функция за димиране), свържете превключвателите към клема SW1 (за изход O1), към клема SW3 (за изход O2) и фазовия проводник, както е показано на фиг. I c.

ОТДЕЛЕН РЕЖИМ

В отделен режим (фиг. I), изходът на устройството може да се управлява само чрез приложението на контролера. Превключвателят/бутонът, свързан към устройството, няма да контролира изхода на устройството.

ИНСТРУКЦИИ ЗА МОНТАЖ

⚠ ПРЕДУПРЕЖДЕНИЕ! Опасност от токов удар.
- Преди да инсталирате устройството, изключете прекъсвачите. Използвайте подходящо тестово устройство, за да се уверите, че няма напрежение върху проводниците, които искате да свържете.
- Преди да правите каквито и да е промени по връзките, уверете се, че на клемите на устройството няма напрежение.

ⓘ ЗАБЕЛЕЖКА!
- Уверете се, че имате Z-Wave® шлюз. Без шлюза устройството не може да се използва с приложението.
- Устройството се доставя с фабрично инсталиран фърмуер. За да го поддържа актуализиран и сигурен, Shelly Europe Ltd. предоставя най-новите актуализации на фърмуера безплатно на портала за поддръжка.https://shelly.link/Wave-FWupdate

ТЕХНИЧЕСКИ СПЕЦИФИКАЦИИ:

Захранване: 110-240 V ~ 50/60 Hz
Консумирана мощност: < 0.3 W
Тип затъмняване: Заден фронт
Максимална изходна мощност: 200 W на канал
Честотна лента на Z-Wave® Mesh: 868.4 MHz
Z-Wave® Честотна лента с дълъг обхват: 864 MHz
Максимална радиочестотна мощност, предавана в честотна(и) лента(и): < 25 mW
Размер (В x Ш x Д): 94x19x69 ± 0,5 мм / 3,70x0,75x2,71 ± 0,02 инча
Максимален въртящ момент на винтовите клеми: 0,4 Nm / 3,54 lbin
Напречно сечение на проводника: 0,5 до 2,5 mm² / 20 до 14 AWG (зелен конектор) 0,5 до 1,5 mm² / 20 до 16 AWG (бели конектори) (плътни, многожилни и ферули тип „bootlace")
Дължина на оголения проводник: 6 до 7 мм / 0,24 до 0,28 инча (зелен конектор) 5 до 6 мм / 0,20 до 0,24 инча (бели конектори)
Температура на околната среда: от -20°C до 40°C / от -5°F до 105°F
Влажност: от 30% до 70% относителна влажност
Максимална надморска височина: 2000 м / 6562 фута.

ВАЖНО ОТКАЗВАНЕ ОТ ОТГОВОРНОСТ

Безжичната комуникация на Z-Wave® може да не е винаги 100% надеждна. Това устройство не трябва да се използва в ситуации, в които животът и/или ценностите зависят единствено от неговото функциониране. Ако устройството не се разпознава от вашия шлюз или се показва неправилно, може да се наложи да промените типа на устройството ръчно и да се уверите, че вашият шлюз поддържа многоканални устройства Z-Wave Plus® и възможността за Z-Wave® Long Range в случай на устройства с дълъг обхват.

ИЗХВЪРЛЯНЕ И РЕЦИКЛИРАНЕ

Не изхвърляйте продукта в битовите отпадъци. Рециклирайте продукта, за да предотвратите увреждане на околната среда и здравето и да насърчите опазването на ресурсите. Изхвърлете продукта в подходящ пункт за събиране на отпадъци.

Дилърите, от които е закупено устройството, са длъжни да приемат безплатно Отпадъчно електрическо и електронно оборудване (ОЕЕО) за правилно изхвърляне. За да сте сигурни, че всички лични данни ще бъдат изтрити преди изхвърлянето им, нулирайте устройството до фабричните настройки по подразбиране, като натиснете и задържите бутона S (фиг. I), докато светодиодът стане постоянно син, след това го натиснете многократно, докато стане постоянно червен, и накрая го задръжте отново, докато червеният светодиод започне да мига; след отпускане светодиодът светва за кратко в зелено, последвано от мигане в синьо и червено, а успешното нулиране завършва с мигащ син светодиод.

ДЕКЛАРАЦИЯ ЗА СЪОТВЕТСТВИЕ

С настоящото Shelly Europe Ltd. декларира, че радиосъоръжението тип Shelly Wave Pro Dimmer 2PM е в съответствие с Директива 2014/53/ЕС. Пълният текст на декларацията за съответствие с изискванията на ЕС е достъпен на следния интернет адрес:
https://shelly.link/ShellyWaveProDimmer2PM_LR-DoC
ⓘ ЗАБЕЛЕЖКА! За посещение на декларацията за съответствие с UK PSTI ACT
https://shelly.link/uk-pstie
ⓘ ЗАБЕЛЕЖКА! За по-подробни инструкции за монтаж посетете
https://shelly.link/ShellyWaveProDimmer2PM_LR-KB

HR

VODIČ ZA KORISNIKE I SIGURNOST

Shelly Wave Pro Dimmer 2PM
U ovom dokumentu se naziva Uređaj.

GRAFIČKI SIMBOLI

⚠ Ovaj znak označava sigurnosne informacije.
ⓘ Ovaj znak označava važnu napomenu.

SIGURNOSNE INFORMACIJE

Za sigurnu i pravilnu upotrebu, molimo pročitajte ovaj vodič i svu prateću dokumentaciju. Sačuvajte ih za buduću upotrebu.
Kako biste izbjegli moguću ozljedu ili materijalnu štetu:
- Uređaj smije instalirati samo kvalificirani električar.
- Uređaj spajajte samo na način prikazan u ovim uputama.
- Uređaj osigurajte zaštitnom sklopkom kabela u skladu s normom EN 60898-1 (karakteristika okidanja B ili C, maks. nazivna struja 10 A, min. prekidna snaga 6 kA, klasa ograničenja energije 3).
- Ne koristite Uređaj ako pokazuje bilo kakve znakove oštećenja ili kvara.
- Ne pokušavajte sami popraviti Uređaj.
- Uređaj koristite samo u zatvorenom prostoru.
- Uređaj držite dalje od prljavštine i vlage.

OPIS PROIZVODA

Uređaj je Z-Wave® dvokanalni pametni uređaj koji se može montirati na DIN ploču. Kontroler zatamnjenja s mjerenjem snage. Može raditi samostalno ili se njime može upravljati putem Z-Wave® kućne automatizacije. Uređaju se može pristupiti, upravljati i nadzirati daljinski s bilo kojeg mjesta gdje korisnik ima internetsku vezu, pod uvjetom da je modul spojen na Z-Wave® pristupnik s pristupom internetu. Kompatibilan je s prekidačima i tipkama (zadano).

PROFIL ZATAMNJIVANJA TIPKI - ZADANO

Ako želite kontrolirati zatamnjenje s dvije tipke, spojite ih na priključke SW1 i SW2 (za izlaz O1), na priključke SW3 i SW4 (za izlaz O2) i na fazni vodič kao što je prikazano na sl. I a. Ako želite kontrolirati zatamnjenje s jednom tipkom, spojite je na priključak SW1 (za izlaz O1), na priključak SW3 (za izlaz O2) i na fazni vodič kao što je prikazano na sl. I b.
⚠ NAPOMENA: Ako želite samo uključiti/isključiti svjetla (bez funkcije prigušivanja), spojite prekidače na terminal SW1 (za izlaz O1), na terminal SW3 (za izlaz O2) i fazni vodič kao što je prikazano na slici I c.

ODVOJENI NAČIN

U odvojenom načinu rada (slika I), izlaz uređaja može se kontrolirati samo putem aplikacije kontrolera. Prekidač/tipka spojena na uređaj neće kontrolirati izlaz uređaja.

UPUTE ZA UGRADNJU

⚠ UPOZORENJE! Opasnost od strujnog udara.
- Prije postavljanja uređaja, isključite prekidače. Pomoću odgovarajućeg ispitnog uređaja provjerite da nema napona na žicama koje želite spojiti.
- Prije bilo kakvih promjena na spojevima, provjerite da na priključcima uređaja nema napona.

ⓘ BILJEŠKA!
- Provjerite imate li Z-Wave® pristupnik. Bez pristupnika, uređaj se ne može koristiti s aplikacijom.
- Uređaj dolazi s tvornički instaliranim firmwareom. Kako bi ga održali ažuriranim i sigurnim, Shelly Europe Ltd. besplatno nudi najnovija ažuriranja firmwarea na portalu za podršku.https://shelly.link/Wave-FWupdate

TEHNIČKE SPECIFIKACIJE:

Napajanje: 110-240 V ~ 50/60 Hz
Potrošnja energije: < 0.3 W
Vrsta zatamnjenja: Zatamnjenje na stražnjem rubu
Maks. izlazna snaga: 200 W po kanalu
Z-Wave® mrežni frekvencijski pojas: 868.4 MHz
Z-Wave® Frekvencijski pojas dugog dometa: 864 MHz
Maks. snaga radiofrekvencije odašiljana u frekvencijskom pojasu/pojasima: < 25 mW
Veličina (V x Š x D): 94x19x69 ± 0,5 mm / 3,70x0,75x2,71 ± 0,02 inča
Maks. moment pritezanja vijčanih priključaka: 0,4 Nm / 3,54 lbin
Presjek vodiča: 0,5 do 2,5 mm² / 20 do 14 AWG (zeleni konektor) 0,5 do 1,5 mm² / 20 do 16 AWG (bijeli konektori) (jednožilne, višežilne i žičane ferule)
Duljina ogoljenog vodiča: 6 do 7 mm / 0,24 do 0,28 in (zeleni konektor) 5 do 6 mm / 0,20 do 0,24 in (bijeli konektori)
Temperatura okoline: -20°C do 40°C / -5°F do 105°F
Vlažnost: 30% do 70% relativne vlažnosti
Maks. nadmorska visina: 2000 m / 6562 ft.

VAŽNO ODRICANJE OD ODGOVORNOSTI

Z-Wave® bežična komunikacija možda nije uvijek 100% pouzdana. Ovaj uređaj ne smije se koristiti u situacijama u kojima život i/ili vrijednosti isključivo ovise o njegovom funkcioniranju. Ako vaš pristupnik ne prepoznaje uređaj ili se ne prikazuje ispravno, možda ćete morati ručno promijeniti vrstu uređaja i provjeriti podržava li vaš pristupnik Z-Wave Plus® višekanalne uređaje i Z-Wave® mogućnost dugog dometa u slučaju uređaja dugog dometa.

ODLAGANJE I RECIKLIRANJE

Ne bacajte proizvod u kućni otpad. Reciklirajte proizvod kako biste spriječili štetu za okoliš i zdravlje te potaknuli očuvanje resursa. Proizvod odložite na odgovarajuće mjesto za sakupljanje otpada.

Prodavači od kojih je Uređaj kupljen dužni su besplatno preuzeti Otpadnu električnu i elektroničku opremu (EE) radi pravilnog zbrinjavanja. Kako biste osigurali da su svi osobni podaci izbrisani prije odlaganja, resetirajte uređaj na tvorničke postavke pritiskom i držanjem tipke S (slika I) dok LED ne postane stalno plava, zatim je više puta pritisnite dok ne postane crvena i na kraju je ponovno držite dok crvena LED ne zatreperi; nakon otpuštanja, LED nakratko postaje zelena, nakon čega slijedi treptanje plave i crvene boje, a uspješno resetiranje završava treptanjem plave LED diode.

IZJAVA O SUKLADNOSTI

Ovime Shelly Europe Ltd. izjavljuje da je radio oprema tipa Shelly Wave Pro Dimmer 2PM u skladu s Direktivom 2014/53/EU. Cijeli tekst EU izjave o sukladnosti dostupan je na sljedećoj internetskoj adresi:
https://shelly.link/ShellyWaveProDimmer2PM_LR-DoC
ⓘ BILJEŠKA! Za Izjavu o usklađenosti s UK PSTI ACT posjetite https://shelly.link/uk-pstie
ⓘ BILJEŠKA! Za detaljnije upute za instalaciju posjetite https://shelly.link/ShellyWaveProDimmer2PM_LR-KB

SK

POUŽÍVATEĽSKÁ A BEZPEČNOSTNÁ PRÍRUČKA

Shelly Wave Pro Dimmer 2PM
V tomto dokumente označované ako Zariadenie.

GRAFICKÉ SYMBOLE

⚠ Táto značka označuje bezpečnostné informácie.
ⓘ Toto znamenie označuje dôležitú poznámku.

BEZPEČNOSTNÉ INFORMÁCIE

Pre bezpečné a správne používanie si prečítajte túto príručku a všetky sprievodné dokumenty. Uschovajte si ich pre budúce použitie.
Aby ste predišli možnému poškodeniu alebo poškodeniu majetku:
- Zariadenie smie inštalovať iba kvalifikovaný elektrikár.
- Zariadenie pripájajte iba spôsobom uvedeným v tomto návode.
- Zariadenie zabezpečte istiacim ističom kábla v súlade s normou EN 60898-1 (vypínacia charakteristika B alebo C, max. menovitý prúd 10 A, min. vypínacia schopnosť 6 kA, trieda obmedzenia energie 3).
- Nepoužívajte zariadenie, ak vykazuje akékoľvek známky poškodenia alebo chyby.
- Nepokúšajte sa zariadenie opravovať sami.
- Zariadenie používajte iba v interiéri.
- Chráňte zariadenie pred nečistotami a vlhkosťou.

POPIS PRODUKTU

Zariadenie je dvojkanálové inteligentné zariadenie Z-Wave® s montážou na DIN stmievací ovládač s meraním výkonu. Môže fungovať samostatne alebo ho možno ovládať prostredníctvom domácej automatizácie Z-Wave®. K zariadeniu je možné pristupovať, ovládať ho a monitorovať na diaľku z akéhokoľvek miesta, kde má používateľ pripojenie na internet, za predpokladu, že modul je pripojený k bráne Z-Wave® s prístupom na internet. Je kompatibilný s vypínačmi a tlačidlami (predvolené).

PROFIL STMIEVANIA TLAČIDIEL - PREDVOĽBENÝ

Ak chcete ovládať stmievanie dvoma tlačidlami , pripojte ich ku svorkám SW1 a SW2 (pre výstup O1), ku svorkám SW3 a SW4 (pre výstup O2) a k fázovému vodiču, ako je znázornené na obr. Ia. Ak chcete ovládať stmievanie jedným tlačidlom, pripojte ho ku svorke SW1 (pre výstup O1), ku svorke SW3 (pre výstup O2) a k fázovému vodiču, ako je znázornené na obr. Ib.
⚠ POZNÁMKA : Ak chcete svetlá iba zapínať /vypínať (bez funkcie stmievania), pripojte prepínače ku svorke SW1 (pre výstup O1), ku svorke SW3 (pre výstup O2) a k fázovému vodiču, ako je znázornené na obr. I c.

ODPOJENÝ REŽIM

V oddelenom režime (obr. I) je možné výstup zariadenia ovládať iba prostredníctvom aplikácie ovládača. Prepínač/tlačidlo pripojené k zariadeniu nebude ovládať výstup zariadenia.

POKYNY NA INŠTALÁCIU

⚠ VAROVANIE! Nebezpečenstvo úrazu elektrickým prúdom.
- Pred inštaláciou zariadenia vypnite ističe. Pomocou vhodného testovacieho zariadenia skontrolujte, či na vodičoch, ktoré chcete pripojiť, nie je napätie.
- Pred vykonaním akýchkoľvek zmien v pripojeniach sa uistite, že na svorkách zariadenia nie je žiadne napätie.

ⓘ POZNÁMKA !
- Uistite sa, že máte bránu Z-Wave® . Bez brány nie je možné zariadenie používať s aplikáciou.
- Zariadenie sa dodáva s firmvérom nainštalovaným vo výrobe. Aby bolo zariadenie aktualizované a bezpečné, spoločnosť Shelly Europe Ltd. poskytuje najnovšie aktualizácie firmvéru bezplatne na portáli podpory. https://shelly.link/Wave-FWupdate

TECHNICKÉ ŠPECIFIKÁCIE:

Napájanie: 110-240 V ~ 50/60 Hz
Spotreba energie: < 0.3 W
Typ stmievania: Stmievanie na zadnej hrane
Maximálny výstupný výkon: 200 W na kanál
Frekvenčné pásmo Z-Wave® Mesh: 868.4 MHz
Z-Wave® frekvenčné pásmo s dlhým dosahom: 864 MHz
Max. vysielaný rádiofrekvenčný výkon vo frekvenčnom pásme (pásmach): < 25 mW
Rozmery (V x Š x H): 94 x 19 x 69 ± 0,5 mm / 3,70 x 0,75 x 2,71 ± 0,02 palca
Maximálny krútiaci moment skrutkových svoriek: 0,4 Nm / 3,54 lbin
Prierez vodiča: 0,5 až 2,5 mm² / 20 až 14 AWG (zelený konektor) 0,5 až 1,5 mm² / 20 až 16 AWG (biele konektory) (pevné, lankové a káblové dutinky)
Dĺžka odizolovaného vodiča: 6 až 7 mm / 0,24 až 0,28 palca (zelený konektor) 5 až 6 mm / 0,20 až 0,24 palca (biele konektory)
Teplota okolia: -20 °C až 40 °C / -5 °F až 105 °F
Vlhkosť: 30 % až 70 % relatívnej vlhkosti
Maximálna nadmorská výška: 2000 m / 6562 stôp.

DÔLEŽITÉ VYHLÁSENIE O VYLÚČENÍ ZODPOVEDNOSTI

Bezdrôtová komunikácia Z-Wave® nemusí byť vždy 100 % spoľahlivá. Toto zariadenie by sa nemalo používať v situáciách, v ktorých život a/alebo cennosti závisia výlučne od jeho fungovania. Ak vaša brána zariadenie nerozpozná alebo sa zobrazuje nesprávne, možno budete musieť manuálne zmeniť typ zariadenia a uistiť sa, že vaša brána podporuje viackanálové zariadenia Z-Wave Plus® a v prípade zariadení s dlhým dosahom funkciu Z-Wave® Long Range .

LIKVIDÁCIA A RECYKLÁCIA

Výrobok nevhadzujte do domového odpadu. Výrobok recyklujte, aby ste predišli poškodeniu životného prostredia a zdravia a podporili ochranu zdrojov. Výrobok zlikvidujte na vhodnom zbernom mieste odpadu.

Predajcovia, od ktorých bolo zariadenie zakúpené, sú povinní bezplatne prijať elektrický a elektronický odpad (OEEZ) na jeho riadnu likvidáciu. Aby ste pred likvidáciou vymazali všetky osobné údaje, obnovte továrenské nastavenia zariadenia stlačením a podržaním tlačidla S (obr. I), kým sa LED dióda nerozsvieti nepretržite na modro, potom ho opakovane stláčajte, kým sa nerozsvieti nepretržite na červeno, a nakoniec ho opäť podržte, kým sa červená LED dióda nebliká; po uvoľnení sa LED dióda krátko rozsvieti na zeleno, potom bliká na modro a na červeno a úspešný reset sa končí blikaním modrej LED diódy.

VYHLÁSENIE O ZHODE

Spoločnosť Shelly Europe Ltd. týmto vyhlasuje, že rádiové zariadenie typu Shelly Wave Pro Dimmer 2PM je v súlade so smernicou 2014/53/EÚ. Úplné znenie vyhlásenia o zhode EÚ je k dispozícii na nasledujúcej internetovej adrese:
https://shelly.link/ShellyWaveProDimmer2PM_LR-DoC
ⓘ POZNÁMKA! Vyhlásenie o zhode s britským zákonom PSTI ACT nájdete na https://shelly.link/ uk-pstie
ⓘ POZNÁMKA! Podrobnejšie pokyny na inštaláciu nájdete na stránke

HU

FELHASZNÁLÓI ÉS BIZTONSÁGI ÚTMUTATÓ

Shelly Wave Pro Dimmer 2PM
Ebben a dokumentumban Eszközként hivatkozunk rá.

GRAFIKUS JELEK

⚠ Ez a jelzés biztonsági információkat jelöl.
ⓘ Ez a jel egy fontos megjegyzést jelöl.

BIZTONSÁGI INFORMÁCIÓK

A biztonságos és megfelelő használat érdekében kérjük, olvassa el ezt az útmutatót és az összes kísérő dokumentumot. Őrizze meg őket későbbi felhasználás céljából.
A lehetséges sérülések vagy anyagi károk elkerülése érdekében:
- A készüléket csak szakképzett villanyszerelő telepítheti.
- A készüléket csak az ebben az útmutatóban leírt módon csatlakoztassa.
- A készüléket az EN 60898-1 szabványnak megfelelő kábelvédő kapcsolóval kell biztosítani (B vagy C kioldási karakterisztika, max. 10 A névleges áram, min. 6 kA megszakítóképesség, 3-as energiakorlátozási osztály).
- Ne használja a készüléket, ha bármilyen sérülés vagy hiba jeleit mutatja.
- Ne próbálja meg saját kezűleg megjavítani a készüléket.
- A készüléket csak beltérben használja.
- Tartsa távol a készüléket a szennyeződéstől és a nedvességtől.

TERMÉKLEÍRÁS

A készülék egy DIN-be szerelhető, kétcsatornás Z-Wave® intelligens... Fényerő-szabályozó teljesítményméréssel. Működhet önálló egységként, vagy Z-Wave® otthonautomatizálási rendszeren keresztül is. Az eszközhöz távolról is hozzáférhet, vezérelhető és felügyelhető bárhonnan, ahol a felhasználó rendelkezik internetkapcsolattal, feltéve, hogy a modul egy internet-hozzáféréssel rendelkező Z-Wave® átjáróhoz csatlakozik. Kompatibilis a kapcsolókkal és nyomógombokkal (alapértelmezett).

NYOMÓGOMBOS FÉNYERŐ-SZABÁLYOZÓ PROFIL - ALAPÉRTELMEZETT

Ha két nyomógombbal szeretné vezérelni a fényerő-szabályozást, csatlakoztassa azokat az SW1 és SW2 sorkapcsokhoz (O1 kimenet), az SW3 és SW4 sorkapcsokhoz (O2 kimenet), valamint az fázisvezetékhez az Ia. ábrán látható módon. Ha egyetlen nyomógombbal szeretné vezérelni a fényerő-szabályozást, csatlakoztassa azt az SW1 sorkapcshoz (O1 kimenet), az SW3 sorkapcshoz (O2 kimenet) és az fázisvezetékhez az Ib. ábrán látható módon.
⚠ MEGJEGYZÉS: Ha csak a lámpákat szeretné be- és kikapcsolni (fényerő-szabályozás nélkül), csatlakoztassa a kapcsolókat az SW1 csatlakozóhoz (O1 kimenet), az SW3 csatlakozóhoz (O2 kimenet) és az fázisvezetékhez az Ic. ábrán látható módon.

LEVÁLASZTOTT MÓD

Leválasztott módban (I. ábra) az eszköz kimenete csak a vezérlőalkalmazáson keresztül vezérelhető. Az eszközhöz csatlakoztatott kapcsoló/nyomógomb nem vezérli az eszköz kimenetét.

TELEPÍTÉSI UTASÍTÁSOK

⚠ FIGYELMEZTETÉS! Áramütés veszélye.
- A készülék telepítése előtt kapcsolja ki a megszakítókat. Használjon megfelelő tesztkészüléket annak ellenőrzésére, hogy nincs-e feszültség a csatlakoztatni kívánt vezetékeken.
- Mielőtt bármilyen változtatást végezne a csatlakozásokon, győződjön meg arról, hogy nincs feszültség a készülék csatlakozóin.

ⓘ JEGYZET!
- Győződjön meg róla, hogy rendelkezik Z-Wave® átjáróval. Átjáró nélkül az eszköz nem használható az alkalmazással.
- A készülék gyárilag telepített firmware-rel rendelkezik. A naprakészség és a biztonság megőrzése érdekében a Shelly Europe Ltd. ingyenesen biztosítja a legújabb firmware-frissítéseket a támogatási portálon. https://shelly.link/Wave-FWupdate

MŰSZAKI ADATOK:

Tápellátás: 110-240 V ~ 50/60 Hz
Energiafogyasztás: < 0.3 W
Fényerő-szabályozás típusa: Lefutóél
Max. kimeneti teljesítmény: 200 W csatornánként
Z-Wave® Mesh frekvenciasáv: 868.4 MHz
Z-Wave® Nagy hatótávolságú frekvenciasáv: 864 MHz
Max. rádiófrekvenciás teljesítmény a frekvenciasáv(ok)ban: < 25 mW
Méret (Ma x Szé x Mé): 94x19x69 ± 0,5 mm / 3,70x0,75x2,71 ± 0,02 hüvelyk
Csavaros csatlakozók maximális nyomatéka: 0,4 Nm / 3,54 lbin
Vezeték keresztmetszete: 0,5–2,5 mm² / 20–14 AWG (zöld csatlakozó) 0,5–1,5 mm² / 20–16 AWG (fehér csatlakozók) (tömör, sodrott és fűzős érvéghüvelyek)
Csupaszított vezeték hossza: 6–7 mm / 0,24–0,28 hüvelyk (zöld csatlakozó) 5–6 mm / 0,20–0,24 hüvelyk (fehér csatlakozó)
Környezeti hőmérséklet: -20°C és 40°C között / -5°F és 105°F között
Páratartalom: 30% - 70% relatív páratartalom
Max. tengerszint feletti magasság: 2000 m / 6562 láb

FONTOS JOGI NYILATKOZAT

A Z-Wave® vezeték nélküli kommunikáció nem mindig 100%-ban megbízható. Ezt az eszközt nem szabad olyan helyzetekben használni, ahol élet és/vagy értéktárgyak kizárólag a működésétől függenek. Ha az eszközt nem ismeri fel az átjáró, vagy az helytelenül jelenik meg, manuálisan kell módosítania az eszköz típusát, és ellenőriznie kell, hogy az átjáró támogatja-e a Z-Wave Plus® többcsatornás eszközöket, és nagy hatótávolságú eszközök esetén a Z-Wave® nagy hatótávolságú képességét.

ÁRTALMATLANÍTÁS ÉS ÚJRAHASZNOSÍTÁS

Ne dobja a terméket a háztartási hulladékba. Hasznosítsa újra a terméket a környezeti és egészségügyi károsodás megelőzése, valamint az erőforrások megőrzése érdekében. A terméket megfelelő hulladékgyűjtő helyen adja le.

Azok a viszonteladók, akiktől a készüléket vásárolták, kötelesek ingyenesen átvenni az elektromos és elektronikus berendezések hulladékait (WEEE) a megfelelő ártalmatlanítás érdekében. Annak érdekében, hogy minden személyes adat törlődjön a megsemmisítés előtt, állítsa vissza a készüléket a gyári beállításokra az S gomb (I. ábra) lenyomásával és lenyomva tartásával, amíg a LED folyamatos kékre nem vált, majd ismételten nyomja meg, amíg folyamatos pirosra nem vált, végül pedig ismét tartsa lenyomva, amíg a piros LED villogni nem kezd; elengedéskor a LED röviden zöldre vált, majd kéken és pirosan villog, a sikeres visszaállítást pedig a kék LED villogása jelzi.

MEGFELELŐSÉGI NYILATKOZAT

A Shelly Europe Ltd. ezennel kijelenti, hogy a Shelly Wave Pro Dimmer 2PM típusú rádióberendezés megfelel a 2014/53/EU irányelvnek. Az EU megfelelőségi nyilatkozat teljes szövege a következő internetcímen érhető el: https://shelly.link/ShellyWaveProDimmer2PM_LR-DoC
ⓘ JEGYZET! Az Egyesült Királyság PSTI ACT megfelelőségi nyilatkozatához látogasson el a következő weboldalra: https://shelly.link/uk-pstie
ⓘ JEGYZET! Részletesebb telepítési utasításokért látogasson el a következő oldalra:
https://shelly.link/ShellyWaveProDimmer2PM_LR-KB

TU

KULLANICI VE GÜVENLİK KILAVUZU

Shelly Wave Pro Dimmer 2PM
Bu belgede Cihaz olarak anılacaktır.

GRAFİK SEMBOLLER

⚠ Bu işaret güvenlik bilgilerini belirtir.
ⓘ Bu işaret önemli bir notu gösteriyor.

GÜVENLİK BİLGİLERİ

Güvenli ve doğru kullanım için lütfen bu kılavuzu ve beraberindeki belgeleri okuyun. İleride başvurmak üzere saklayın.
Olası zarar veya mal hasarını önlemek için:
- Cihazın montajı yalnızca yetkili bir elektrikçi tarafından yapılabilir.
- Cihazı yalnızca bu talimatlarda gösterilen şekilde bağlayın.
- Cihazı EN 60898-1'e uygun bir kablo koruma şalteri ile sabitleyin (açma özelliği B veya C, maks. 10 A anma akımı, min. 6 kA kesme değeri, enerji sınırlama sınıfı 3).
- Cihazda herhangi bir hasar veya kusur belirtisi varsa cihazı kullanmayın.
- Cihazı kendiniz onarmaya çalışmayın.
- Cihazı sadece iç mekanlarda kullanın.
- Cihazı kir ve nemden uzak tutunuz.

ÜRÜN AÇIKLAMASI

Cihaz, DIN'e monte edilebilir iki kanallı akıllı bir Z-Wave® cihazıdır. Güç ölçümü özellikli kısma kontrol cihazı. Tek başına çalışabileceği gibi, Z-Wave® ev otomasyonu aracılığıyla da çalıştırılabilir. Modül, internet erişimi olan bir Z-Wave® Ağ Geçidine bağlı olduğu sürece, Kullanıcının internet bağlantısı olan herhangi bir yerden Cihaza uzaktan erişilebilir, kontrol edilebilir ve izlenebilir. Anahtarlar ve basmalı düğmelerle uyumludur (varsayılan).

BASMALI DÜĞMELERLE KARARTMA PROFİLİ - VARSAYILAN

basmalı butonla kontrol etmek istiyorsanız , bunları Şekil Ia'da gösterildiği gibi SW1 ve SW2 terminallerine (O1 çıkışı için), SW3 ve SW4 terminallerine (O2 çıkışı için) ve Canlı kabloya bağlayın. Eğer dimlemeyi tek bir basmalı butonla kontrol etmek istiyorsanız, bunları Şekil Ib'de gösterildiği gibi SW1 terminaline (O1 çıkışı için), SW3 terminaline (O2 çıkışı için) ve Canlı kabloya bağlayın.
⚠ NOT : Sadece ışıkları Açmak /Kapatmak istiyorsanız (kısma fonksiyonu olmadan), anahtarları SW1 terminaline (O1 çıkışı için), SW3 terminaline (O2 çıkışı için) ve Canlı kabloya Şekil Ic'de gösterildiği gibi bağlayın.

AYRI MOD

aracılığıyla kontrol edilebilir . Cihaza bağlı anahtar/düğme, cihaz çıkışını kontrol etmez.

KURULUM TALİMATLARI

⚠ UYARI! Elektrik çarpması riski.
- Cihazı kurmadan önce sigortaları kapatın. Bağlamak istediğiniz kablolarda voltaj olmadığından emin olmak için uygun bir test cihazı kullanın.
- Bağlantılarda herhangi bir değişiklik yapmadan önce Cihaz terminallerinde voltaj olmadığından emin olun.

ⓘ NOT !
- Z-Wave® ağ geçidiniz olduğundan emin olun . Ağ geçidi olmadan, Cihaz uygulama ile kullanılamaz.
- Cihaz, fabrikada yüklenmiş donanım yazılımıyla birlikte gelir. Güncel ve güvenli kalması için Shelly Europe Ltd., destek portalında en son donanım yazılımı güncellemelerini ücretsiz olarak sunmaktadır. https://shelly.link/Wave-FWupdate

TEKNİK ÖZELLİKLER:

Güç kaynağı: 110-240 V ~ 50/60 Hz
Güç tüketimi: < 0.3 W
Karartma türü: Arka kenar
Maksimum çıkış gücü: Kanal başına 200 W
Z-Wave® Mesh frekans bandı: 868.4 MHz
Z-Wave® Uzun menzilli frekans bandı: 864 MHz
Frekans bandında iletilen maksimum radyo frekans gücü: < 25 mW
Boyutlar (Y x G x D): 94x19x69 ± 0,5 mm / 3,70x0,75x2,71 ± 0,02 inç
Vida terminalleri maksimum tork: 0,4 Nm / 3,54 lbin
İletken kesiti: 0,5 ila 2,5 mm² / 20 ila 14 AWG (yeşil konnektör) 0,5 ila 1,5 mm² / 20 ila 16 AWG (beyaz konnektörler) (katı, çok telli ve bağcıklı ferüller)
İletken soyulmuş uzunluğu: 6 ila 7 mm / 0,24 ila 0,28 inç (yeşil konektör) 5 ila 6 mm / 0,20 ila 0,24 inç (beyaz konektörler)
Ortam sıcaklığı: -20°C ila 40°C / -5°F ila 105°F
Nem: %30 ila %70 RH
Maksimum irtifa: 2000 m / 6562 ft.

ÖNEMLİ UYARI

Z-Wave® kablosuz iletişimi her zaman %100 güvenilir olmayabilir. Bu Cihaz, can ve/veya mal güvenliğinin tamamen cihazın çalışmasına bağlı olduğu durumlarda kullanılmamalıdır. Cihaz ağ geçidiniz tarafından tanınmıyorsa veya hatalı görüntüleniyorsa, Cihaz türünü manuel olarak değiştirmeniz ve ağ geçidinizin Z-Wave Plus® çok kanallı cihazları ve Uzun Menzilli cihazlar için Z-Wave® Uzun Menzil özelliğini desteklediğinden emin olmanız gerekebilir.

ATIK İMHA VE GERİ DÖNÜŞÜM

Ürünü evsel atıklarla birlikte atmayın. Çevre ve sağlık zararlarını önlemek ve kaynakların korunmasını desteklemek için ürünü geri dönüştürün. Ürünü uygun bir atık toplama noktasına atın.

Cihazın satın alındığı bayilerin, Atık Elektrikli ve Elektronik Eşyaları (AEEE) uygun şekilde bertaraf edilmek üzere ücretsiz olarak kabul etmeleri gerekmektedir. Tüm kişisel verilerin imha edilmeden önce silindiğinden emin olmak için, S düğmesine (şekil I) LED sabit mavi renge dönene kadar basılı tutun, ardından sabit kırmızı renge dönene kadar tekrar tekrar basın ve son olarak kırmızı LED yanıp sönene kadar tekrar basılı tutun; bırakıldığında, LED kısa bir süre yeşil renge döner, ardından mavi ve kırmızı yanıp söner ve başarılı bir sıfırlama, yanıp sönen mavi bir LED ile sonlanır.

UYGUNLUK BEYANI

Shelly Europe Ltd., Shelly Wave Pro Dimmer 2PM radyo ekipmanının 2014/53/AB Direktifi'ne uygun olduğunu beyan eder . AB uygunluk beyanının tam metnine şu internet adresinden ulaşılabilir: https://shelly.link/ShellyWaveProDimmer2PM_LR-DoC
ⓘ NOT! İngiltere PSTI Yasası Uygunluk Beyanı için ziyaret edin https://shelly.link/uk-pstie
ⓘ NOT! Daha detaylı kurulum talimatları için https://shelly.link/ShellyWaveProDimmer2PM_LR-KB adresini ziyaret edin.

https://shelly.link/ShellyWaveProDimmer2PM_LR-KB