SONY

5-026-676-**12**(1)

2-Way Speaker

Instructions	GB
Mode d'emploi	FR
Instrucciones	ES
Montageanleitung	DE
Instruktioner	SE
Gebruiksaanwijzing	NL
Instruções	PT
Istruzioni per l'uso	IT
Instrukcja obsługi	PL
Instrucțiuni	RO
Vejledning	DK
Ohjeet	FI
Instruksjoner	NO
Οδηγίες	GR
Pokyny	CZ
Használati útmutató	HU
Návod	SK
Инструкции	BG
Talimatlar	TR

©2021 Sony Corporation Printed in Vietnam

XS-690ES

Dimensions
Dimensions
Dimensiones
Abmessungen
Dimensioner
Afmetingen
Dimensões
Dimensioni
Wymiary
Dimensiuni
Dimensioner
Mitat
Mål
Διαστάσεις
Rozměry
Méretek
Rozmery
Размери
Boyutlar

Unit: mm (in)
Unité: mm (po)
Unidad: mm
Einheit: mm
Enhet: mm
Eenheid: mm
Unidade: mm
Unità: mm
Jednostka: mm
Unitate: mm
Enhed: mm
Yksikkö: mm
Enhet: mm
Μονάδα: mm
Jednotka: mm
Mértékegység: mm
Jednotka: mm
Мерна единица: mm
Birim: mm

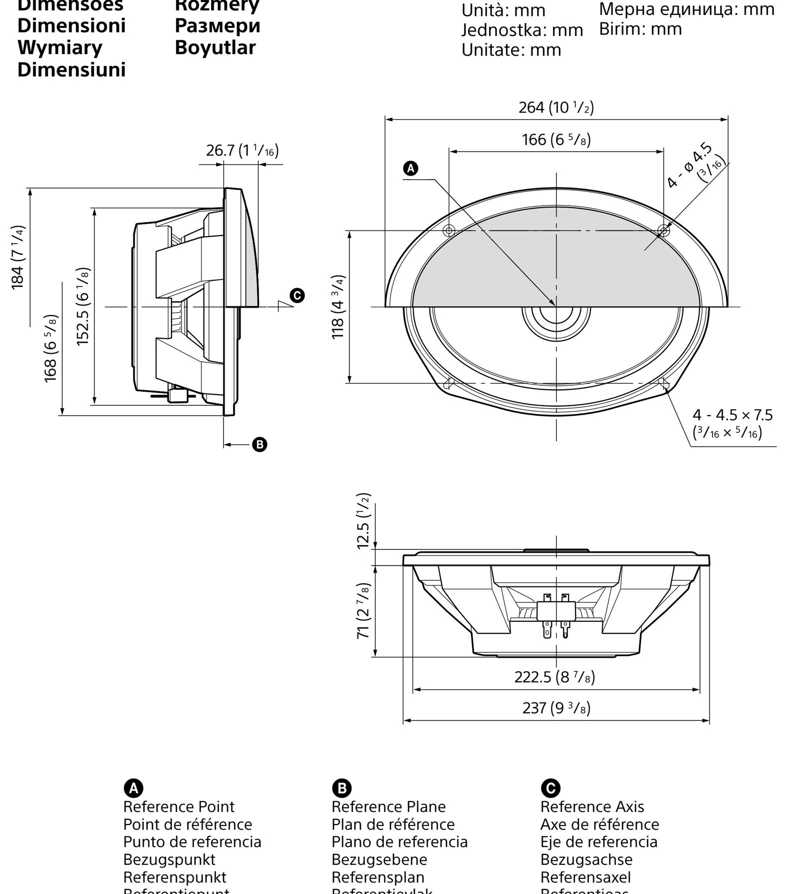

A	B	C
Reference Point	Reference Plane	Reference Axis
Point de référence	Plan de référence	Axe de référence
Punto de referencia	Plano de referencia	Eje de referencia
Bezugspunkt	Bezugsebene	Bezugsachse
Referenspunkt	Referensplan	Referensaxel
Referentiepunt	Referentievlak	Referentieas
Ponto de Referência	Plano de Referência	Eixo de Referência
Punto di riferimento	Piano di riferimento	Asse di riferimento
Punkt odniesienia	Płaszczyzna odniesienia	Oś odniesienia
Punct de referință	Plan de referință	Axă de referință
Referencepunkt	Referenceplan	Referenceakse
Viitepiste	Viitetaso	Viiteakseli
Referansepunkt	Referanseplan	Referanseakse
Σημείο αναφοράς	Επίπεδο αναφοράς	Άξονας αναφοράς
Referenční bod	Referenční rovina	Referenční osa
Igazítási pont	Rögzítési sík	Középvonal
Referenčný bod	Základná rovina	Referenčná os
Еталонна точка	Еталонна равнина	Еталонна ос
Referans Noktası	Referans Düzlemi	Referans Ekseni

Notice for customers: the following information is only applicable to equipment sold in countries applying EU directives
This product has been manufactured by or on behalf of Sony Corporation.
EU Importer: Sony Europe B.V.
Inquiries to the EU Importer or related to product compliance in Europe should be sent to the manufacturer's authorized representative, Sony Belgium, bijkantoor van Sony Europe B.V., Da Vincilaan 7-D1, 1930 Zaventem, Belgium.

Disposal of old electrical & electronic equipment (applicable in the European Union and other countries with separate collection systems)

This symbol on the product or on its packaging indicates that this product shall not be treated as household waste. Instead it shall be handed over to the appropriate collection point for the recycling of electrical and electronic equipment. By ensuring that this product is disposed of correctly, you will help to prevent potential negative consequences for the environment and human health, which could be caused by inappropriate waste handling of this product. The recycling of materials will help to conserve natural resources. For more detailed information about recycling of this product, please contact your local Civic Office, your household waste disposal service or the shop where you purchased the product.

Avis à l'intention des clients : les informations suivantes s'appliquent uniquement aux appareils vendus dans des pays qui appliquent les directives de l'Union Européenne
Ce produit a été fabriqué par ou pour le compte de Sony Corporation.
Importateur dans l'UE : Sony Europe B.V.
Les questions basées sur la législation européenne pour l'importateur ou relatives à la conformité des produits doivent être adressées au mandataire : Sony Belgium, bijkantoor van Sony Europe B.V., Da Vincilaan 7-D1, 1930 Zaventem, Belgique.

Traitement des appareils électriques et électroniques en fin de vie (applicable dans les pays de l'Union Européenne et dans les autres pays disposant de systèmes de collecte sélective)

Ce symbole, apposé sur le produit ou sur son emballage, indique que ce produit ne doit pas être traité avec les déchets ménagers. En revanche, il doit être rapporté à un point de collecte approprié pour le recyclage des équipements électriques et électroniques. En vous assurant que ce produit est bien mis au rebut de façon appropriée, vous participez activement à la prévention des conséquences négatives que leur mauvais traitement pourrait provoquer sur l'environnement et sur la santé humaine. Le recyclage des matériaux contribue par ailleurs à la préservation des ressources naturelles. Pour toute information complémentaire au sujet du recyclage de ce produit, vous pouvez contacter votre municipalité, votre déchetterie locale ou le point de vente où vous avez acheté le produit.

Aviso para los clientes: la información siguiente resulta de aplicación solo a los equipos comercializados en países afectados por las directivas de la UE
Este producto ha sido fabricado por, o en nombre de Sony Corporation.
Importador UE: Sony Europe B.V.
Las consultas relacionadas con el Importador a la UE o con la conformidad del producto en Europa deben dirigirse al representante autorizado por el fabricante, Sony Belgium, bijkantoor van Sony Europe B.V., Da Vincilaan 7-D1, 1930 Zaventem, Bélgica.

Tratamiento de los equipos eléctricos y electrónicos al final de su vida útil (aplicable en la Unión Europea y otros países con sistemas de tratamiento selectivo de residuos)

Este símbolo en el equipo o en su embalaje indica que el presente producto no puede tratarse como un residuo doméstico normal. Debe entregarse en el correspondiente punto de recogida de equipos eléctricos y electrónicos. Al asegurarse de que este producto se desecha correctamente, ayudará a prevenir las posibles consecuencias negativas para la salud y el medio ambiente que podrían derivarse de la incorrecta manipulación en el momento de deshacerse de este producto. El reciclaje de los materiales ayuda a preservar los recursos naturales. Si desea obtener información detallada sobre el reciclaje de este producto, póngase en contacto con el ayuntamiento, el punto de recogida más cercano o el establecimiento donde ha adquirido el producto.

Hinweis für Kunden: Die folgenden Informationen gelten nur für Geräte, die in Ländern verkauft werden, in denen EU-Richtlinien gelten
Dieses Produkt wurde von oder für die Sony Corporation hergestellt.
EU Importeur: Sony Europe B.V.
Anfragen an den Importeur oder zur Produktkonformität auf Grundlage der Gesetzgebung in Europa senden Sie bitte an den Bevollmächtigten Sony Belgium, bijkantoor van Sony Europe B.V., Da Vincilaan 7-D1, 1930 Zaventem, Belgien.

Entsorgung von gebrauchten elektrischen und elektronischen Geräten (anzuwenden in den Ländern der Europäischen Union und anderen Ländern mit einem separaten Sammelsystem für diese Geräte)
Das Symbol auf dem Produkt oder seiner Verpackung weist darauf hin, dass dieses Produkt nicht als normaler Haushaltsabfall zu behandeln ist, sondern an einer Annahmestelle für das Recycling von elektrischen und elektronischen Geräten abgegeben werden muss. Durch Ihren Beitrag zum korrekten Entsorgen dieses Produkts schützen Sie die Umwelt und die Gesundheit Ihrer Mitmenschen. Umwelt und Gesundheit werden durch falsches Entsorgen gefährdet. Materialrecycling hilft, den Verbrauch von Rohstoffen zu verringern. Weitere Informationen zum Recycling dieses Produkts erhalten Sie bei Ihrer Gemeindeverwaltung, den kommunalen Entsorgungsbetrieben oder dem Geschäft, in dem Sie das Produkt gekauft haben.

Att observera för kunder: Följande information är endast tillämplig för utrustning som sålts i länder där EU-direktiv tillämpas
Den här produkten har tillverkats av, eller på uppdrag av Sony Corporation.
EU-importör: Sony Europe B.V.
Frågor till EU-importören eller frågor som rör produkternas överensstämmelse i Europa skall sändas till tillverkarens auktoriserade representant, Sony Belgium, bijkantoor van Sony Europe B.V., Da Vincilaan 7-D1, 1930 Zaventem, Belgien.

Hantering av gamla elektriska och elektroniska produkter (gäller inom EU och andra länder med separata insamlingssystem)

Symbolen på produkten eller förpackningen anger att produkten inte får hanteras som hushållsavfall. Den ska i stället lämnas in på en återvinningsstation för elektriska och elektroniska produkter. Genom att säkerställa att produkten hanteras på rätt sätt bidrar du till att förebygga eventuella negativa miljö- och hälsoeffekter som kan uppstå om produkten bortskaffas felaktigt. Återvinning av material bidrar till att bevara naturresurser. Kontakta dina lokala myndigheter, din lokala avfallshanteringstjänst eller affären där du köpte produkten för mer information om återvinning.

Opmerking voor klanten: de volgende informatie geldt enkel voor apparatuur verkocht in landen waar de EU-richtlijnen van kracht zijn
Dit product werd vervaardigd door of in opdracht van Sony Corporation.
EU-importeur: Sony Europe B.V.
Vragen aan de EU-importeur of met betrekking tot Europese productconformiteit kunnen worden gericht aan de gemachtigde vertegenwoordiger, Sony Belgium, bijkantoor van Sony Europe B.V., Da Vincilaan 7-D1, 1930 Zaventem, België.

Verwijdering van oude elektrische en elektronische apparaten (van toepassing in de Europese Unie en andere landen met gescheiden inzamelingssystemen)

Dit symbool op het product of op de verpakking wijst erop dat het product niet als huishoudelijk afval mag worden behandeld. Het moet echter naar een inzamelingspunt worden gebracht waar elektrische en elektronische apparatuur wordt gerecycled. Als u ervoor zorgt dat dit product op de correcte manier wordt verwerkt, voorkomt u mogelijke negatieve gevolgen voor mens en milieu die zijn gekoppeld aan verkeerde afvalbehandeling. Het recyclen van materialen draagt bij aan het behoud van natuurlijke bronnen. Voor meer details in verband met het recyclen van dit product, kunt u contact opnemen met de gemeentelijke instanties, de organisatie belast met de verwijdering van huishoudelijk afval of de winkel waar u het product hebt gekocht.

Aviso para clientes: as informações seguintes só se aplicam a equipamentos vendidos em países sujeitos às diretivas da UE
Este produto foi fabricado por ou em nome da Sony Corporation.
Importador na UE: Sony Europe B.V.
Questões ao importador na UE ou relacionadas com a conformidade do produto na Europa devem ser enviadas ao representante autorizado do fabricante, Sony Belgium, bijkantoor van Sony Europe B.V., Da Vincilaan 7-D1, 1930 Zaventem, Bélgica.

Tratamento de Equipamentos Elétricos e Eletrónicos no final da sua vida útil (aplicável na União Europeia e em países com sistemas de recolha seletiva de resíduos)

Este símbolo, colocado no produto ou na sua embalagem, indica que este não deve ser tratado como resíduo urbano indiferenciado. Deve sim ser colocado num ponto de recolha destinado a resíduos de equipamentos elétricos e eletrónicos. Ao garantir uma eliminação adequada deste produto, irá ajudar a evitar potenciais consequências negativas para o meio ambiente e para a saúde pública que, de outra forma, poderiam ser provocadas por um tratamento incorreto do produto. A reciclagem dos materiais contribuirá para a conservação dos recursos naturais. Para obter informação mais detalhada sobre a reciclagem deste produto, contacte o município onde reside, os serviços de recolha de resíduos da sua área ou a loja onde adquiriu o produto.

Avviso per i clienti: le seguenti informazioni riguardano esclusivamente gli apparecchi venduti in paesi in cui sono applicate le direttive UE
Questo prodotto è stato fabbricato da o per conto di Sony Corporation.
Importatore UE: Sony Europe B.V.
Richieste all'importatore UE o relative alla conformità di prodotto in Europa devono essere indirizzate al rappresentante autorizzato del costruttore, Sony Belgium, bijkantoor van Sony Europe B.V., Da Vincilaan 7-D1, 1930 Zaventem, in Belgio.

Trattamento del dispositivo elettrico o elettronico a fine vita (applicabile in tutti i Paesi dell'Unione Europea e in altri Paesi con sistema di raccolta differenziata)

Questo simbolo sul prodotto o sulla confezione indica che il prodotto non deve essere considerato come un normale rifiuto domestico, ma deve invece essere consegnato in un punto di raccolta appropriato per il riciclo di apparecchi elettrici ed elettronici. Assicurandovi che questo prodotto sia smaltito correttamente, contribuirete a prevenire potenziali conseguenze negative per l'ambiente e per la salute che potrebbero altrimenti essere causate da uno smaltimento inadeguato. Il riciclaggio dei materiali aiuta a conservare le risorse naturali. Per informazioni più dettagliate circa il riciclaggio di questo prodotto, potete contattare l'ufficio comunale, il servizio locale di smaltimento rifiuti oppure il negozio dove l'avete acquistato.

Uwaga dla klientów: poniższe informacje mają zastosowanie wyłącznie do urządzeń, które zostały wprowadzone do sprzedaży w krajach stosujących dyrektywy Unii Europejskiej
Produkt ten został wyprodukowany przez lub na zlecenie Sony Corporation.
Importer w UE: Sony Europe B.V.
Zapytania do importera w UE i zapytania dotyczące zgodności produktu w Europie należy kierować do autoryzowanego przedstawiciela producenta, Sony Belgium, bijkantoor van Sony Europe B.V., Da Vincilaan 7-D1, 1930 Zaventem, Belgia.

Pozbywanie się zużytego sprzętu elektrycznego i elektronicznego (stosowane w krajach Unii Europejskiej i w pozostałych krajach stosujących własne systemy zbiórki)

Ten symbol na produkcie lub jego opakowaniu oznacza, że produkt nie może być traktowany jako odpad komunalny, lecz powinno się go dostarczyć do odpowiedniego punktu zbiórki sprzętu elektrycznego i elektronicznego w celu recyklingu. Odpowiednie zagospodarowanie zużytego produktu zapobiega potencjalnym zagrożeniom dla środowiska i zdrowia ludzi, do których mogłoby dojść w przypadku niewłaściwego obchodzenia się z tymi odpadami. Recykling materiałów pomaga chronić zasoby naturalne. W celu uzyskania bardziej szczegółowych informacji na temat recyklingu tego produktu, należy skontaktować się z lokalną jednostką samorządu terytorialnego, ze służbami zajmującymi się zagospodarowywaniem odpadów lub ze sklepem, w którym zakupiono produkt.

Aviz pentru clienți: următoarele informații se aplică numai echipamentelor vândute în țările care respectă directivele UE
Acest produs a fost fabricat de către sau în numele Sony Corporation.
Importator UE: Sony Europe B.V.
Întrebări către importatorul UE sau referitoare la conformitatea produsului în Europa se trimit către reprezentantul autorizat al producătorului, Sony Belgium, bijkantoor van Sony Europe B.V., Da Vincilaan 7-D1, 1930 Zaventem, Belgia.

Dezafectarea echipamentelor electrice și electronice vechi (Se aplică pentru țările membre ale Uniunii Europene și pentru alte țări cu sisteme de colectare separată)

Acest simbol aplicat pe produs sau pe ambalajul acestuia, indică faptul că acest produs nu trebuie considerat un deșeu menajer. În schimb, produsul trebuie predat punctelor corespunzătoare de reciclare a echipamentelor electrice și electronice. Asigurându-vă de faptul că acest produs este dezafectat în mod corect, veți ajuta la prevenirea consecințelor negative pentru mediu și pentru sănătatea umană, care, în caz contrar, pot fi afectate de către manipularea și dezafectarea incorectă. Reciclarea materialelor va ajuta la conservarea resurselor naturale. Pentru mai multe detalii legate de reciclarea acestui produs, vă rugăm să contactați primăria dvs. sau magazinul de unde ați cumpărat produsul.

Bemærkning til kunder: Følgende oplysninger gælder kun for alt udstyr, som sælges i lande, der anvender EU-direktiver
Dette produkt er fremstillet af eller på vegne af Sony Corporation.
EU-Importør: Sony Europe B.V.
Forespørgsler til EU-Importøren eller vedrørende overholdelse af produktgaranti i Europa skal sendes til fabrikantens repræsentant, Sony Belgium, bijkantoor van Sony Europe B.V., Da Vincilaan 7-D1, 1930 Zaventem, Belgien.

Bortskaffelse af udtjente elektriske og elektroniske produkter (gælder for den Europæiske Union og andre lande med separate indsamlingssystemer)

Dette symbol på produktet eller emballagen angiver, at produktet ikke må bortskaffes som husholdningsaffald. Det skal i stedet indleveres på en genbrugsplads specielt indrettet til genanvendelse af elektriske og elektroniske produkter. Ved at sikre at produktet bortskaffes korrekt, forebygges de mulige negative konsekvenser for miljø og sundhed, som en ukorrekt affaldshåndtering af produktet kan forårsage. Genanvendelse af materialer bidrager til at bevare naturlige ressourcer. Yderligere information om genanvendelse af dette produkt kan fås hos den kommunale genbrugsstation, det lokale renovationsselskab eller den butik, hvor produktet blev købt.

Huomautus asiakkaille: seuraavat tiedot koskevat ainoastaan laitteita, joita myydään EU-direktiivejä noudattavissa maissa
Tämä tuote on valmistettu Sony Corporation toimesta tai puolesta.
EU-maahantuoja: Sony Europe B.V.
EU-maahantuojalle osoitetut tiedustelut tai tuotteen Euroopan vaatimustenmukaisuuteen liittyvät tiedustelut tulee osoittaa valmistajan valtuutetulle edustajalle: Sony Belgium, bijkantoor van Sony Europe B.V., Da Vincilaan 7-D1, 1930 Zaventem, Belgia.

Käytöstä poistettujen sähkö- ja elektroniikkalaitteiden hävittäminen (koskee Euroopan unionia sekä muita maita, joissa on käytössä jätteiden lajittelujärjestelmä)

Tämä laitteeseen tai sen pakkaukseen merkitty symboli tarkoittaa, että laitetta ei saa käsitellä kotitalousjätteenä. Sen sijaan laite on toimitettava sähkö- ja elektroniikkalaitteiden kierrätyksestä huolehtivaan keräys- ja kierrätyspisteeseen. Varmistamalla laitteen asianmukaisen hävittämisen voit auttaa estämään luonnolle ja ihmisten terveydelle aiheutuvia negatiivisia vaikutuksia, joita näiden tuotteiden epäasianmukainen hävittäminen voi aiheuttaa. Materiaalien kierrätys säästää luonnonvaroja. Lisätietoja laitteen käsittelystä, talteenotosta ja kierrätyksestä on saatavilla paikallisilta ympäristöviranomaisilta, jätehuoltokeskuksesta tai liikkeestä, josta laite on ostettu.

Merknad for kunder: følgende informasjon gjelder kun utstyr som selges i land som bruker EU-direktivene
Dette produktet har blitt produsert av eller på vegne av Sony Corporation.
EU-importør: Sony Europe B.V.
Spørsmål til EU-importøren eller spørsmål vedrørende produktets overensbestemmelse i Europa skal sendes til produsentens autoriserte represetant, Sony Belgium, bijkantoor van Sony Europe B.V., Da Vincilaan 7-D1, 1930 Zaventem, Belgia.

Kassering av gamle elektriske og elektroniske apparater (gjelder i Den europeiske union og andre land med separat innsamlingssystem)

Dette symbolet på produktet eller emballasjen indikerer at dette produktet ikke må behandles som husholdningsavfall. I stedet skal det leveres til en passende gjenvinningsstasjon for elektrisk og elektronisk utstyr. Når du sørger for at dette produktet avhendes på korrekt måte, er du med på å forhindre mulige negative følger for miljøet og helse, som kunne vært forårsaket av feilaktig avfallshåndtering av dette produktet. Gjenvinning av disse materialene bidrar til å ta vare på naturressurser. Hvis du vil ha mer informasjon om gjenvinning av dette produktet, kan du kontakte lokale myndigheter, renovasjonsverket der du bor, eller butikken der du kjøpte produktet.

Σημείωση προς τους πελάτες: οι παρακάτω πληροφορίες ισχύουν μόνο για τον εξοπλισμό που πωλείται σε χώρες όπου εφαρμόζονται οι οδηγίες της ΕΕ
Αυτό το προϊόν έχει κατασκευαστεί από ή για λογαριασμό της Sony Corporation.
Εισαγωγέας στην Ευρώπη : Sony Europe B.V.
Ερωτήσεις προς τον εισαγωγέα ή σχετικά με την συμμόρφωση του προϊόντος ως προς τη νομοθεσία της Ευρωπαϊκής Ένωσης θα πρέπει να απευθύνονται στον εξουσιοδοτημένο εκπρόσωπο, Sony Belgium, bijkantoor van Sony Europe B.V., Da Vincilaan 7-D1, 1930 Zaventem, Βέλγιο.

Απόρριψη παλιών ηλεκτρικού και ηλεκτρονικού εξοπλισμού (Ισχύει στην Ευρωπαϊκή Ένωση και άλλες χώρες με ξεχωριστά συστήματα συλλογής)

Το σύμβολο αυτό επάνω στο προϊόν ή στη συσκευασία του υποδεικνύει ότι το προϊόν αυτό δεν θα πρέπει να αντιμετωπίζεται όπως τα συνηθισμένα οικιακά απορρίμματα. Αντίθετα θα πρέπει να παραδίδεται στο κατάλληλο σημείο συλλογής για την ανακύκλωση ηλεκτρικού και ηλεκτρονικού εξοπλισμού. Εξασφαλίζοντας ότι το προϊόν αυτό απορρίπτεται σωστά, βοηθάτε στο να αποτραπούν όποιες αρνητικές επιπτώσεις στην ανθρώπινη υγεία και στο περιβάλλον που θα προέκυπταν από την ακατάλληλη διαχείριση των αποβλήτων αυτού του προϊόντος. Η ανακύκλωση των υλικών βοηθά στην εξοικονόμηση των φυσικών πόρων. Για περισσότερες πληροφορίες σχετικά με την ανακύκλωση αυτού του προϊόντος, επικοινωνήστε με τις δημοτικές αρχές της περιοχής σας, με την υπηρεσία διάθεσης των οικιακών απορριμμάτων ή το κατάστημα από το οποίο αγοράσατε το προϊόν.

Oznámení pro zákazníky: následující informace platí jen pro zařízení prodávaná v zemích, které uplatňují směrnice EU
Tento výrobek byl vyroben buď přímo nebo v zastoupení společností Sony Corporation.
Dovozce do EU: Sony Europe B.V.
Žádosti týkající se dovozce do EU nebo technických požadavků na výrobky danými směrnicemi Evropské unie je třeba adresovat na zplnomocněného zástupce, kterým je Sony Belgium, bijkantoor van Sony Europe B.V., Da Vincilaan 7-D1, 1930 Zaventem, Belgie.

Likvidace nepotřebného elektrického a elektronického zařízení (platné v Evropské unii a dalších státech uplatňujících oddělený systém sběru)

Tento symbol umístěný na výrobku nebo jeho balení upozorňuje, že by s výrobkem nemělo být nakládáno jako s běžným odpadem z domácnosti. Je nutné jej odvézt do sběrného místa pro recyklaci elektrického a elektronického zařízení. Zajištěním správné likvidace tohoto výrobku pomůžete zabránit případným negativním dopadům na životní prostředí a lidské zdraví, které by jinak byly způsobeny nevhodnou likvidací výrobku. Recyklováním materiálů pomůžete ochránit přírodní zdroje. Podrobnější informace o recyklaci tohoto výrobku zjistíte u příslušného místního obecního úřadu, podniku pro likvidaci domovních odpadů nebo v obchodě, ve kterém jste výrobek zakoupili.

Megjegyzés a felhasználók számára: a következő tájékoztatás az EU irányelveit alkalmazó országokban értékesített készülékekre vonatkozik
Ezt a terméket a Sony Corporation vagy megbízottja gyártotta.
EU importőr: Sony Europe B.V.
Az EU importőrrel vagy az Európai termékbiztonsággal kapcsolatos kérdéseket a gyártó jogosult képviselőjének kell küldeni, Sony Belgium, bijkantoor van Sony Europe B.V., Da Vincilaan 7-D1, 1930 Zaventem, Belgium.

Feleslegessé vált elektromos és elektronikus készülékek hulladékként való eltávolítása. (Használható az Európai Unió és egyéb országok szelektív hulladékgyűjtési rendszereiben.)
Ez, a készüléken vagy annak csomagolásán található szimbólum jelzi, hogy termék nem kezelhető háztartási hulladékként – kérjük, hogy azt elektromos és elektronikai hulladék gyűjtésére kijelölt gyűjtőhelyen adja le. A feleslegessé vált termék helyes kezelésével segít megelőzni a környezet és az emberi egészség károsodását, amely bekövetkezhetne, ha nem követi a hulladékkezelés helyes módját. Az anyagok újrahasznosítása segít a természeti erőforrások megőrzésében. A termék újrahasznosításával kapcsolatos további információkért forduljon a területileg illetékes hivatalhoz, a helyi hulladékgyűjtő szolgáltatóhoz vagy ahhoz az üzlethez, amelyben a terméket vásárolta.

Upozornenie pre zákazníkov: Nasledujúce informácie sa vzťahujú len na zariadenia predávané v krajinách, v ktorých platia smernice EÚ
Tento produkt vyrába spoločnosť Sony alebo je vyrobený v mene Sony Corporation.
Dovozca pre EÚ: Sony Europe B.V.
Otázky či výrobok vyhovuje požiadavkám podľa legislatívy Európskej únie treba adresovať na autorizovaného zástupcu Sony Belgium, bijkantoor van Sony Europe B.V., Da Vincilaan 7-D1, 1930 Zaventem, Belgicko.

Likvidácia starých elektrických a elektronických zariadení (platí v Európskej únii a ostatných krajinách so zavedeným separovaným zberom)

Tento symbol na výrobku alebo na jeho obale znamená, že výrobok nesmie byť spracovávaný ako komunálny odpad. Musí sa odovzdať do príslušnej zberne na recykláciu elektrických a elektronických zariadení. Zaručením správnej likvidácie tohto výrobku pomôžete predchádzať potenciálnym negatívnym vplyvom na životné prostredie a na zdravie človeka, ktoré by mohli byť zapríčinené nevhodným zaobchádzaním s odpadmi z tohto výrobku. Recyklovaním materiálov pomôžete zachovať' prírodné zdroje. Podrobnejšie informácie o recyklácii tohto výrobku vám na požiadanie poskytne miestny úrad, služba likvidácie komunálneho odpadu alebo predajňa, v ktorej ste si tento výrobok zakúpili.

Бележка за клиентите: следната информация се отнася само за оборудване, което се продава в държави, прилагащи директивите на ЕС
Този продукт е произведен от или от името на Sony Corporation.
Вносител в ЕС: Sony Europe B.V.
Запитвания до вносителя или запитвания свързани със съответствието на продуктите съгласно законодателството на Европейския съюз, следва да се отправят към упълномощения представител на производителя Sony Belgium, bijkantoor van Sony Europe B.V., Da Vincilaan 7-D1, 1930 Zaventem, Белгия.

Изхвърляне на стари електрически и електронни уреди (приложимо в Европейския съюз и други държави със системи за разделно събиране на отпадъци)

Този символ върху продукта или върху неговата опаковка показва, че този продукт не трябва да се третира като битов отпадък. Вместо това той трябва да бъде предаден в съответния събирателен пункт за рециклиране на електрически и електронни уреди. Като предадете този продукт на правилното място, Вие ще помогнете за предотвратяване на негативните последствия за околната среда и човешкото здраве, които биха възникнали при неправилното изхвърляне на този продукт. Рециклирането на материалите ще спомогне да се съхранят природните ресурси. За подробна информация относно рециклирането на този продукт можете да се обърнете към местната градска управа, службата за събиране на битови отпадъци или магазина, откъдето сте закупили продукта.

Müşterilerimiz için not: aşağıdaki bilgiler yalnızca AB yönetmeliklerini uygulayan ülkelerde satılan ekipmanlar için geçerlidir
Bu ürün, 1-7-1 Konan Minato-ku Tokyo, 108-0075 Japonya adresinde bulunan Sony Corporation tarafından veya adına imal edilmiştir.
Üretici Telefon no: +81-3-6748-2111
AB İthalatçısı: Sony Europe B.V.
AB İthalatçısı veya ürün uygunluğu ile ilgili tüm başvurular imalatçının yetkili temsilcisi olan Sony Belgium, bijkantoor van Sony Europe B.V., Da Vincilaan 7-D1, 1930 Zaventem, Belçika'ya gönderilmelidir.
İthalatçı Firma: Sony Eurasia Pazarlama A.Ş.
Adres: Saray Mah. Ahmet Tevfik İleri Cad. Onur Ofis Park Plaza No:10 Ümraniye 34768 İstanbul Türkiye
Sony Bilgi ve Danışma Hattı: 444 SONY (7669)

AEEE Yönetmeliğine Uygundur

Eski Elektrikli ve Elektronik Ekipmanın İmhası (Avrupa Birliği ve ayrı toplama sistemi bulunan diğer ülkeler için uygundur)

Ürün veya ambalajı üzerindeki bu simge, bu ürünün bir evsel atık gibi görülmemesi gerektiğini belirtir. Bunun yerine, elektrikli ve elektronik ekipmanın geri dönüşümü için uygun bir toplama noktasına teslim edilmelidir. Bu ürünün doğru bir şekilde imha edilmesini sağlayarak, atık üzerinde uygulanabilecek yanlış bir işlem sonucunda çevre ve insan sağlığı açısından doğurabileceği olumsuz sonuçların önlenmesine katkıda bulunmuş olursunuz. Materyallerin geri dönüştürülmesi doğal kaynakların korunmasına yardımcı olacaktır. Bu ürünün geri dönüşümü hakkında ayrıntılı bilgi için lütfen ilgili belediye birimi veya ürünü satın aldığınız mağazayla iletişime geçin.

NOT FOR CANADIAN CUSTOMERS. NOT APPLICABLE IN CANADA, INCLUDING IN THE PROVINCE OF QUEBEC.
NE S'ADRESSE PAS AUX CONSOMMATEURS CANADIENS. NON APPLICABLE AU CANADA, Y COMPRIS LA PROVINCE DE QUÉBEC.

Reduction in the Use of Hazardous Substances in Electrical & Electronic Equipment (Applicable in Republic of India)

This product and its components, consumables, parts or spares comply with the hazardous substances restriction of India's E-Waste (Management) Rules. The maximum allowable concentrations of the restricted substances are 0.1% by weight in homogenous materials for Lead, Mercury, Hexavalent Chromium, Polybrominated Biphenyls (PBB) and Polybrominated Diphenyl Ethers (PBDE), and 0.01% by weight in homogenous materials for Cadmium, except for the exemptions specified in Schedule II of the aforesaid Rules.

Precautions

- Do not continuously use the speaker system beyond the peak power handling capacity.
- Keep recorded tapes, watches, and personal credit cards using magnetic coding away from the speaker system to protect them from damage caused by the magnets in the speakers.
- Please note the following when installing the units; otherwise malfunction and/or deterioration in sound quality may result.
  - Do not touch the diaphragms and/or speaker cones by hand or with tools.
  - Do not put your fingers through the holes of the frame.
  - Do not drop foreign objects in the units.
- Do not place this product close to medical devices.
  - This product (including accessories) has magnet(s) which may interfere with pacemakers, programmable shunt valves for hydrocephalus treatment, or other medical devices. Do not place this product close to persons who use such medical devices. Consult your doctor before using this product if you use any such medical device.

If you cannot find an appropriate mounting location, consult your car dealer or your nearest Sony dealer before mounting.

Précautions

- Evitez de soumettre le système de haut-parleurs à une utilisation continue au-delà de la puissance de crête admissible.
- Gardez les bandes enregistrées, les montres et les cartes de crédit utilisant un code magnétique à l'écart du système de haut-parleurs pour éviter tout dommage causé par les aimants des haut-parleurs.
- Tenez compte des recommandations suivantes lors de l'installation des appareils ; sinon vous risquez une défaillance et/ou une détérioration de la qualité du son.
  - Ne touchez pas les diaphragmes et/ou les cônes des haut-parleurs avec la main ou des outils.
  - Ne glissez pas les doigts à travers les trous du cadre.
  - Ne laissez pas tomber de corps étrangers dans les appareils.
- Ne placez pas ce produit près d'appareils médicaux.
  - Ce produit (y compris les accessoires) comporte un ou des aimants qui peuvent perturber les stimulateurs cardiaques, les valves de dérivation programmables pour le traitement de l'hydrocéphalie ou d'autres appareils médicaux. Ne placez pas ce produit près de personnes utilisant ce type d'appareil médical. Consultez votre médecin avant d'utiliser ce produit si vous utilisez ce type d'appareil médical.

Si vous ne pouvez pas trouver d'emplacement adéquat pour installer l'appareil, consultez votre revendeur Sony le plus proche.

Precauciones

- Evite utilizar de forma continuada el sistema de altavoces con una potencia que sobrepase su capacidad de potencia máxima.
- Mantenga alejados del sistema de altavoces las cintas grabadas, relojes o tarjetas de crédito con codificación magnética para evitar daños que posiblemente causaría el imán de los altavoces.
- Es importante que tenga en cuenta las siguientes indicaciones al instalar las unidades. De lo contrario, es posible que no funcionen correctamente y/o que la calidad del sonido sea deficiente.
  - No toque los diafragmas ni los conos de los altavoces con las manos ni con las herramientas.
  - No introduzca los dedos en los orificios de la estructura.
  - No tire objetos extraños en las unidades.
- No poner este producto cerca de aparatos médicos.
  - Este producto (incluyendo los accesorios) tiene un imán (o imanes) que puede interferir con marcapasos, válvulas de derivación programables para el tratamiento de la hidrocefalia, o con otros aparatos médicos. No ponga el producto cerca de personas que utilicen dichos aparatos médicos. Consulte con su médico antes de utilizar este producto si utiliza cualquiera de dichos aparatos médicos.

Si no puede encontrar un emplazamiento apropiado para instalarlos, consulte al distribuidor de su automóvil o al proveedor de Sony más próximo.

Sicherheitsmaßnahmen

- Verwenden Sie das Lautsprechersystem nicht kontinuierlich über der maximalen Belastbarkeit.
- Halten Sie bespielte Tonbänder, Uhren und Kreditkarten mit Magnetcodierung von den Lautsprechern fern, um eine Beschädigung durch die Lautsprechermagnete zu vermeiden.
- Beachten Sie bei der Installation der Geräte bitte Folgendes, da es andernfalls zu Fehlfunktionen und/oder Einbußen bei der Klangqualität kommen kann.
  - Berühren Sie die Membranen und/oder Lautsprecherkonen nicht mit den Händen oder Werkzeugen.
  - Stecken Sie die Finger nicht durch die Aussparungen im Rahmen.
  - Lassen Sie keine Fremdkörper in die Geräte gelangen.
- Dieses Produkt nicht in der Nähe von medizinischen Geräten aufstellen.
  - Dieses Produkt (einschließlich der Zubehörteile) enthält einen oder mehrere Magnete, die Herzschrittmacher, programmierbare Shunt-Ventile für die Behandlung von Hydrozephalus oder andere medizinische Geräte beeinträchtigen können. Stellen Sie dieses Produkt nicht in der Nähe von Personen auf, die solche medizinischen Geräte verwenden. Konsultieren Sie Ihren Arzt vor der Benutzung dieses Produkts, falls Sie ein solches medizinisches Gerät verwenden.

Wenn Sie keine geeignete Einbaustelle finden, wenden Sie sich vor der Montage an Ihren Kfz-Händler oder an den nächsten Sony-Händler.

Säkerhetsföreskrifter

- Driv inte högtalarsystemet kontinuerligt med högre toppeffekt än det klarar av.
- Kom ihåg att inspelade kassettband, klockor och kreditkort med magnetremsa kan skadas av magneterna i högtalarna och du bör därför inte lägga dem i närheten av högtalarna.
- Observera följande när enheterna installeras; annars kan ett fel eller sämre ljudkvalitet uppkomma.
  - Rör inte vid membranen och/eller högtalarkonerna med handen eller verktyg.
  - Stick inte in dina fingrar genom hålen i ramen.
  - Tappa inte främmande objekt i enheterna.
- Placera inte denna produkt i närheten av medicinsk utrustning.
  - Denna produkt (inklusive tillbehör) innehåller en eller flera magneter som kan påverka pacemakers, programmerbara shuntventiler för vattenskallebehandling, eller annan medicinsk utrustning. Placera inte denna produkt i närheten av personer som använder sådan medicinsk utrustning. Rådfråga en läkare innan du använder denna produkt om du själv använder sådan medicinsk utrustning.

Om du inte hittar något bra ställe att montera högtalaren på, bör du kontakta bilåterförsäljaren eller närmaste Sony-återförsäljare innan du monterar den.

Voorzorgsmaatregelen

- Belast het luidsprekersysteem niet constant met een vermogen dat het maximale ingangsvermogen overschrijdt.
- Houd banden met opnamen, horloges en creditcards met magnetische codering uit de buurt van het luidsprekersysteem om mogelijke beschadiging door de luidsprekermagneten te voorkomen.
- Houd rekening met het volgende bij het installeren van de toestellen; doet u dit niet, dan kunnen er storingen optreden en/of kan de geluidskwaliteit verslechteren.
  - Raak de membranen en/of luidsprekerconussen niet aan met de hand of met gereedschap.
  - Steek je vingers niet door de openingen in het frame.
  - Laat geen vreemde voorwerpen vallen in de toestellen.
- Plaats dit product niet dichtbij medische apparatuur.
  - Dit product (inclusief de accessoires) bevat magneten die de werking kunnen hinderen van een pacemaker, programmeerbare shunt-ventielen voor de behandeling van hydrocefalie (waterhoofd), of andere medische apparatuur. Plaats dit product niet dichtbij mensen die dergelijke medische apparatuur gebruiken. Raadpleeg uw arts voordat u dit product gebruikt in het geval u dergelijke medische apparatuur gebruikt.

Als u geen geschikte montageplaats vindt, raadpleeg dan uw autodealer of de dichtstbijzijnde Sony-dealer voordat u de luidsprekers gaat installeren.

Precauções

- Não utilize o sistema de colunas continuamente além da capacidade de potência de pico.
- Mantenha cassetes gravadas, relógios e cartões de crédito pessoais que utilizem codificação magnética longe do sistema de colunas para evitar que fiquem danificados pelos ímanes das colunas.
- Tenha em atenção o seguinte quando instalar as unidades. Caso contrário, poderá ocorrer uma avaria e/ou deterioração da qualidade do som.
  - Não toque nos diafragmas e/ou nos cones das colunas com as mãos ou com ferramentas.
  - Não coloque os seus dedos nos orifícios da estrutura.
  - Não deixe cair objectos estranhos dentro das unidades.
- Não coloque este produto perto de dispositivos médicos.
  - Este produto (incluindo os acessórios) tem íman(es) que pode(m) interferir com pacemakers, válvulas de derivação programáveis para o tratamento de hidrocefalia ou outros dispositivos médicos. Não coloque este produto perto de pessoas que utilizam esses dispositivos médicos. Consulte o seu médico antes de utilizar este produto se utilizar qualquer um desses dispositivos médicos.

Se não conseguir encontrar um local de instalação apropriado, consulte o concessionário da marca do seu automóvel ou o agente Sony mais próximo.

Precauzioni

- Non utilizzare il sistema diffusori con alimentazione di potenza nominale superiore a quella massima supportata e in modo prolungato.
- I nastri registrati, gli orologi e le carte di credito con codice magnetico devono essere tenuti lontano dal sistema diffusori, per evitare che i magneti dei diffusori possano danneggiarli.
- Tenere presente quanto segue durante l'installazione delle unità; in caso contrario potrebbero verificarsi problemi di funzionamento e/o deterioramento della qualità dell'audio.
  - Non toccare i diaframmi e/o i coni dei diffusori con le mani o con altri strumenti.
  - Non inserire le dita nelle cavità della cornice.
  - Non introdurre oggetti estranei nelle unità.
- Non collocare questo prodotto nelle vicinanze di dispositivi medicali.
  - Questo prodotto (accessori inclusi) contiene magneti che potrebbero interferire con pacemaker, valvole shunt programmabili per il trattamento dell'idrocefalo o altri dispositivi medicali. Non collocare questo prodotto nelle vicinanze di persone che fanno uso di tali dispositivi medicali. Consultare il proprio medico prima di usare questo prodotto se si fa uso di dispositivi medicali.

Se non si riesce ad individuare una posizione adatta per il montaggio, consultare il concessionario auto o il proprio rivenditore Sony.

Środki ostrożności

- Nie należy używać zestawu głośnikowego w sposób ciągły przy mocy wyjściowej przekraczającej jego wydajność.
- Aby uniknąć uszkodzenia przedmiotów, takich jak nagrane kasety, zegarki oraz karty kredytowe zakodowane magnetycznie, należy je przechowywać z dala od głośników zawierających wbudowane magnesy.
- Należy pamiętać o następujących kwestiach podczas instalowania produktu; w przeciwnym wypadku może dojść do awarii i/lub pogorszenia jakości dźwięku.
  - Nie dotykać membran i/lub stożków głośników rękami lub narzędziami.
  - Nie wkładać palców w otwory ramki.
  - Nie wrzucać ciał obcych do wnętrza produktów.
- Nie umieszczać produktu w sąsiedztwie urządzeń medycznych.
  - Ten produkt (wraz z osprzętem) wyposażony jest w magnes(y) mogący(-e) zakłócać pracę rozruszników serca, programowalnych zastawek przetokowych do leczenia wodogłowia lub innych urządzeń medycznych. Nie należy umieszczać produktu w pobliżu osób, które korzystają ze wspomnianych urządzeń medycznych. Jeżeli stosowane są wspomniane urządzenia medyczne, przed przystąpieniem do użytkowania tego produktu należy zasięgnąć porady lekarskiej.

W przypadku trudności ze znalezieniem odpowiedniego miejsca na instalację głośników należy skonsultować się z punktem sprzedaży pojazdu lub najbliższym sprzedawcą produktów firmy Sony.

Măsuri de siguranță

- Nu utilizați în mod continuu sistemul de difuzoare peste capacitatea sa de tratare a puterii la vârf.
- Păstrați benzile înregistrate, ceasurile și cardurile de credit personale cu partea magnetică departe de sistemul de difuzoare pentru a le proteja de deteriorările cauzate de magneții din difuzoare.
- La instalarea unităților vă rugăm să țineți cont de următoarele; altfel, pot apărea defecțiuni și/sau deteriorări ale calității sunetului.
  - Nu atingeți diafragmele și/sau conurile difuzoarelor cu mâna sau cu alte unelte.
  - Nu introduceți degetele prin găurile cadrului.
  - Nu scăpați obiecte străine în unități.
- Nu amplasați acest produs în apropierea dispozitivelor medicale.
  - Acest produs (inclusiv accesoriile) conține unu sau mai mulți magneți care pot interfera cu stimulatoarele cardiace, șunturile ventriculo-peritoneale programabile pentru tratarea hidrocefaliei sau alte dispozitive medicale. Nu amplasați acest produs în apropierea persoanelor care utilizează astfel de dispozitive medicale. Solicitați sfatul medicului înainte de a utiliza acest produs dacă folosiți astfel de dispozitive medicale.

Dacă nu reușiți să găsiți un amplasament corespunzător pentru montaj, consultați vânzătorul vehiculului sau cel mai apropiat distribuitor Sony înainte de montaj.

Sikkerhedsforanstaltninger

- Brug ikke højttalersystemet kontinuerligt ud over den spidseffekt, det kan klare.
- Hold optagne bånd, ure og kreditkort med magnetkode væk fra højttalersystemet for at beskytte disse mod beskadigelse forårsaget af magneterne i højttalerne.
- Vær opmærksom på følgende ved installation af enhederne; ellers kan der opstå fejlfunktion og/eller forringet lydkvalitet.
  - Rør ikke ved membranerne og/eller højttalerkeglen med hånden eller med værktøjer.
  - Sæt ikke fingrene ind i hullerne i rammen.
  - Tab ikke fremmedlegemer ned i enhederne.
- Placer ikke dette produkt i nærheden af medicinsk udstyr.
  - Dette produkt (inklusive tilbehør) indeholder magnet(er), som muligvis kan interferere med pacemakere, programmerbare shuntventiler til hydrocephalusbehandling eller andet medicinsk udstyr. Placer ikke dette produkt i nærheden af personer, som anvender sådan medicinsk udstyr. Konsulter din læge inden du anvender dette produkt, hvis du anvender nogen former for sådan medicinsk udstyr.

Kontakt din autoforhandler eller nærmeste Sony-forhandler før montering, hvis du ikke kan finde et egnet monteringssted.

Varotoimet

- Älä käytä kaiutinjärjestelmää jatkuvasti sen tehonsietokyvyn ylittävällä voimakkuudella.
- Pidä magneettikoodausta käyttävät äänitetyt kasetit, kellot ja luottokortit kaukana kaiutinjärjestelmästä niiden suojaamiseksi kaiuttimien magneettien aiheuttamilta vaurioilta.
- Huomaa seuraavat asiat yksiköitä asennettaessa: muussa tapauksessa seurauksena voi olla toimintahäiriö ja/tai äänenlaadun heikkeneminen.
  - Älä koske kalvoihin ja/tai kaiutinkartioihin käsillä tai työkaluilla.
  - Älä työnnä sormiasi rungon reikien läpi.
  - Älä pudota vieraita esineitä yksiköihin.
- Älä sijoita tätä laitetta lähelle lääketieteellisiä laitteita.
  - Tässä tuotteessa (lisävarusteet mukaan lukien) on magneetteja, jotka voivat häiritä tahdistimia, hydrokefalian hoitoon tarkoitettuja ohjelmoitavia sunttiventtiileitä tai muita lääketieteellisiä laitteita. Älä sijoita tätä laitetta lähelle henkilöitä, jotka käyttävät tällaisia lääketieteellisiä laitteita. Neuvottele lääkärin kanssa ennen tämän tuotteen käyttämistä, jos käytät jotain tällaista lääketieteellistä laitetta.

Jos et löydä sopivaa asennuspaikkaa, ota yhteys autoliikkeeseen tai lähimpään Sony-jälleenmyyjään ennen asennusta.

Forholdsregler

- Ikke bruk høyttalersystemet kontinuerlig utover maks effektkapasitet.
- Hold innspilte kassetter, klokker og personlige kredittkort med magnetkoder unna høyttalersystemet for å beskytte dem mot skade fra magneter i høyttalerne.
- Legg merke til følgende når du installerer enhetene, ellers kan det oppstå feil og/eller redusert lydkvalitet.
  - Ikke ta på membranene og/eller høyttalerkjeglene med hender eller verktøy.
  - Ikke før fingrene dine gjennom åpningene i kabinettet.
  - Ikke slipp fremmedgjenstander i enhetene.
- Dette produktet må ikke plasseres i nærheten av medisinske enheter.
  - Dette produktet (inkludert tilbehør) inneholder magneter som kan påvirke pacemakere, programmerbare shuntventiler for behandling av hydrocefalus eller andre medisinske enheter. Dette produktet må ikke plasseres i nærheten av personer som bruker slike medisinske enheter. Hvis du bruker slike medisinske enheter, må du høre med legen din før du bruker dette produktet.

Hvis du ikke kan finne et sted som passer for montering, snakk med bilforhandleren eller din nærmeste Sony-forhandler før montering.

Προφυλάξεις

- Μη χρησιμοποιείτε το σύστημα ηχείων πέρα από την ικανότητα διαχείρισης ισχύος κορυφής τους.
- Κρατήστε κασέτες, ρολόγια και πιστωτικές κάρτες με μαγνητική κωδικοποίηση μακριά από το σύστημα ηχείων προκειμένου να προστατευτούν από βλάβες που προκαλούνται από τους μαγνήτες των ηχείων.
- Κατά την εγκατάσταση των μονάδων φροντίστε τα παρακάτω, διαφορετικά, ενδέχεται να προκύψει δυσλειτουργία ή/και υποβάθμιση της ποιότητας του ήχου.
  - Μην αγγίζετε τα διαφράγματα ή/και τους κώνους των ηχείων με τα χέρια σας ή με εργαλεία.
  - Μην περνάτε τα δάχτυλά σας μέσα από τις οπές του πλαισίου.
  - Μη ρίχνετε ξένα σώματα μέσα στις μονάδες.
- Μην τοποθετείτε το προϊόν αυτό κοντά σε ιατρικές συσκευές.
  - Το προϊόν αυτό (συμπεριλαμβανομένων αξεσουάρ) έχει μαγνήτη(-ες) που μπορεί να δημιουργεί(-ούν) παρεμβολές σε βηματοδότες, προγραμματιζόμενες βαλβίδες παροχέτευσης για τη θεραπεία υδροκεφάλου ή άλλες ιατρικές συσκευές. Μην τοποθετείτε το προϊόν αυτό κοντά σε άτομα που χρησιμοποιούν τέτοιου είδους ιατρικές συσκευές. Συμβουλευτείτε τον γιατρό σας, πριν χρησιμοποιήσετε το προϊόν αυτό, εφόσον χρησιμοποιείτε τέτοιου είδους ιατρική συσκευή.

Εάν δεν μπορείτε να βρείτε κατάλληλο σημείο τοποθέτησης, συμβουλευτείτε τον αντιπρόσωπο του αυτοκινήτου σας ή τον πλησιέστερο αντιπρόσωπο της Sony πριν από την τοποθέτηση.

Opatření

- Nepřekračujte dlouhodobě špičkový výkon reproduktorového systému.
- Uchovávejte záznamové pásky, hodinky a osobní kreditní karty s magnetickým kódováním v bezpečné vzdálenosti od reproduktorového systému, aby nedošlo k jejich poškození magnety v reproduktorech.
- Při instalaci jednotek dodržujte následující zásady, jinak může dojít k poruše nebo zhoršení kvality zvuku.
  - Nedotýkejte se rukama ani nářadím membrán ani kuželů reproduktorů.
  - Nestrkejte prsty do otvorů v konstrukci.
  - Zabraňte tomu, aby do jednotek zapadly cizí předměty.
- Neumísťujte tento produkt blízko lékařských přístrojů.
  - Tento přístroj (včetně doplňků) obsahuje magnet/y, které mohou interferovat s kardiostimulátory, shunty s programovatelnou chlopní, užívanými při léčbě hydrocefalu nebo jinými lékařskými přístroji. Neukládejte tento produkt v blízkosti osob, které tyto lékařské přístroje používají. Pokud používáte některý z těchto lékařských přístrojů, poraďte se s lékařem předtím, než budete používat tento produkt.

Pokud nemůžete najít vhodné místo pro montáž, poraďte se před instalací s prodejcem vašeho vozidla nebo nejbližším prodejcem značky Sony.

Óvintézkedések

- Ne használja a hangszórórendszer hosszabb ideig a csúcsteljesítménye felett.
- A hangszórókban található mágnesek mágneses mezőjétől való védelem érdekében tartsa távol a hangszórórendszertől a felvételeket tartalmazó szalagokat, karórákat és mágneses kódolásokat tartalmazó hitelkártyákat.
- Az egységek telepítésekor kérjük vegye figyelembe a következőket; ellenkező esetben üzemzavar és/vagy a hangminőség romlása következhet be.
  - Kézzel vagy eszközökkel ne érjen hozzá a membránokhoz és/vagy a hangszórókúpokhoz.
  - Ujjaival ne nyúljon be a váz furataiba.
  - Ne ejtsen bele idegen tárgyakat az egységekbe.
- A készüléket ne helyezze orvosi eszközök közelébe.
  - A készülék (beleértve a kiegészítőit) mágnest vagy mágneseket tartalmaz, amelyek zavart okozhatnak a szívritmus-szabályozók, a programozható hydrocephalus söntszelepek és egyéb orvosi eszközök működésében. A készüléket ne helyezze ilyen orvosi eszközöket használó személy közelébe. Ha ilyen orvosi eszközöket használ, a készülék használata előtt kérje ki kezelőorvosa tanácsát.

Ha nem találja a megfelelő beszerelési helyet, akkor a beszerelés előtt kérjen tanácsot autókereskedőjétől, vagy a legközelebbi Sony-márkakereskedőtől.

Upozornenia

- Neprevádzkujte reproduktorovú sústavu trvale nad hranicou maximálneho výkonu.
- Uchovávajte pásky s magnetickým záznamom, hodinky a osobné kreditné karty ďalej od reproduktorovej sústavy, aby ste ich chránili pred poškodením magnetmi v reproduktoroch.
- Pri inštalácii zariadení majte na pamäti nasledovné; inak môže dôjsť k poruche a/alebo zhoršeniu kvality zvuku.
  - Nedotýkajte sa rukou alebo nástrojmi membrán ani kónusov reproduktorov.
  - Nestrkajte prsty do otvorov rámu.
  - Do zariadenia nevhadzujte cudzie predmety.
- Neumiestňujte tento výrobok blízko zdravotníckych prístrojov.
  - Tento výrobok (vrátane príslušenstva) obsahuje magnet(y), ktoré môžu rušiť kardiostimulátory, programovateľné bočníkové tlakové ventily na liečbu hydrocefalu alebo iné zdravotnícke prístroje. Neumiestňujte tento výrobok blízko osôb, ktoré používajú takéto zdravotnícke prístroje. Ak používate akýkoľvek takýto zdravotnícky prístroj, pred použitím tohto výrobku sa poraďte so svojím lekárom.

Ak nenájdete vhodné montážne miesto, obráťte sa pred montážou na predajcu vášho auta alebo najbližšieho predajcu Sony.

Предпазни мерки

- Не използвайте непрекъснато системата високоговорители над максималната пикова входна мощност.
- Пазете ленти със записи, часовници и лични кредитни карти с магнитно кодиране далеч от системата високоговорители, за да ги предпазите от повреда, причинена от магнитите във високоговорителите.
- Имайте предвид посоченото по-долу, когато монтирате модулите; в противен случай е възможно да възникне неизправност и/или влошаване на качеството на звука.
  - Не докосвайте диафрагмите и/или конусите на високоговорителите с ръка или с инструменти.
  - Не пъхайте пръстите си в отворите на рамката.
  - Не изпускайте чужди обекти във високоговорителите.
- Не поставяйте този продукт в близост до медицински устройства.
  - Този продукт (вкл. аксесоарите) съдържа магнити, които могат да попречат на работата на пейсмейкъри, програмируеми байпас клапи за хидроцефалия и други медицински устройства. Не поставяйте този продукт в близост до лице с такива устройства. Консултирайте се с лекар, преди да използвате този продукт, ако използвате такива медицински устройства.

Ако не можете да намерите подходящо място за монтиране, консултирайте се с търговеца на автомобила ви или най-близкия търговец на Sony, преди да монтирате.

Önlemler

- Hoparlör sistemini azami güç işleme kapasitesinden fazla sürekli kullanmayın.
- Kayıtlı kasetleri, saatleri ve manyetik kodlama kullanan kişisel kredi kartlarını hoparlördeki mıknatıstan kaynaklanabilecek hasara karşı korumak için hoparlör sisteminden uzak tutun.
- Lütfen birimleri yüklerken aşağıdakileri göz önünde bulundurun; aksi halde bu arızaya veya ses kalitesinde bozulmaya neden olabilir.
  - Diyaframlara ve/veya hoparlör konilerine elinizle veya aletlerle dokunmayın.
  - Parmaklarınızı çerçevenin deliklerinden sokmayın.
  - Yabancı nesneleri birimlerin içine düşürmeyin.
- Bu ürünü tıbbi cihazlara yakın yerleştirmeyin.
  - Bu ürün (aksesuarlar dahil) kalp pilleri, hidrosefali tedavisi için programlanabilir şant valfleri veya başka tıbbi cihazlara müdahale edebilecek mıknatıs(lar) içerir. Bu ürünü, söz konusu tıbbi cihazları kullanan kişilere yakın yerleştirmeyin. Bu tür herhangi bir tıbbi cihaz kullanıyorsanız bu ürünü kullanmadan önce doktorunuza danışın.

Uygun bir montaj konumu bulamazsanız monte etmeden önce arabanızın satıcısı veya en yakın Sony satıcısına başvurun.

Specifications

Speaker	Coaxial 2 way: Woofer 16 × 24 cm (6 × 9 in) cone type; Tweeter 2.5 cm (1 in) dome type
Short-term maximum power*1	330 W*2
Rated power	90 W*2
CTA 2031 RMS Power	110 W
Rated impedance	4 Ω
Output sound pressure level	90±2 dB (1 W, 1 m)*2
Effective frequency range	35 – 40,000 Hz*2
Mass	Woofer: Approx. 1,450 g (3 lb 3 oz) per speaker
Supplied accessories	Parts for installation

Design and specifications are subject to change without notice.

*1 "Short-term maximum power" may also be referred to as "Peak Power".
*2 Testing Condition: IEC 60268-5 (2003-05)

Spécifications

Haut-parleur	Coaxial à 2 voies: Haut-parleur de graves 16 × 24 cm (6 × 9 po) de type cône; Haut-parleur d'aigus 2,5 cm (1 po) de type en dôme
Puissance maximale à court terme*1	330 W*2
Puissance nominale	90 W*2
Puissance efficace (RMS) CTA 2031	110 W
Impédance nominale	4 Ω
Niveau de pression acoustique de sortie	90±2 dB (1 W, 1 m)*2
Plage de fréquences efficace	35 – 40 000 Hz*2
Poids	Haut-parleur de graves: Environ 1 450 (3 lb 3 oz) par haut-parleur
Accessoires fournis	Eléments d'installation

La conception et les spécifications sont sujettes à modification sans préavis.

*1 La « Puissance maximale à court terme » peut aussi être désignée sous le nom de « Puissance de crête ».
*2 Conditions d'essai : CEI 60268-5 (2003-05)

Especificaciones

Altavoz	Coaxial de 2 vías: Altavoz de graves de 16 × 24 cm, tipo cónico; Altavoz de agudos de 2,5 cm, tipo cúpula
Potencia de pico máximo*1	330 W*2
Potencia nominal	90 W*2
CTA 2031 RMS Potencia	110 W
Impedancia nominal	4 Ω
Nivel de presión del sonido de salida	90±2 dB (1 W, 1 m)*2
Rango de frecuencia efectivo	35 – 40.000 Hz*2
Peso	Altavoz de graves: Aprox. 1.450 g por altavoz
Accesorios suministrados	Componentes para instalación

Diseño y especificaciones sujetos a cambio sin previo aviso.

*1 "Potencia de pico máximo" también puede denominarse "Potencia de pico".
*2 Condición de verificación: IEC 60268-5 (2003-05)

Technische Daten

Lautsprecher	2 Wege, koaxial: Tieftöner 16 × 24 cm, Konus; Hochtöner 2,5 cm, Kalotte
Kurzzeitige max. Leistung*1	330 W*2
Nennleistung	90 W*2
CTA 2031 RMS-Leistungsabgabe	110 W
Nennimpedanz	4 Ω
Ausgangsschalldruckpegel	90±2 dB (1 W, 1 m)*2
Effektiver Frequenzbereich	35 – 40.000 Hz*2
Gewicht	Tieftöner: ca. 1.450 g pro Lautsprecher
Mitgeliefertes Zubehör	Montageteile

Änderungen, die dem technischen Fortschritt dienen, bleiben vorbehalten.

*1 „Kurzzeitige max. Leistung" wird manchmal auch als „Spitzenleistung" bezeichnet.
*2 Testbedingung: IEC 60268-5 (2003-05)

Specifikationer

Högtalare	Koaxial 2-vägs: Bashögtalare 16 × 24 cm, kontyp; Diskanthögtalare 2,5 cm, kupoltyp
Toppeffekt, kort sikt*1	330 W*2
Märkeffekt	90 W*2
CTA 2031 RMS-effekt	110 W
Märkimpedans	4 Ω
Utmatad ljudtrycksnivå	90±2 dB (1 W, 1 m)*2
Effektivt frekvensomfång	35 – 40 000 Hz*2
Vikt	Bashögtalare: Ungefär 1 450 g per högtalare
Medföljande tillbehör	Delar för installation

Rätten till ändring av design och specifikationer förbehålles.

*1 "Toppeffekt, kort sikt" kan även kallas för "Maxeffekt".
*2 Testvillkor: IEC 60268-5 (2003-05)

Technische gegevens

Luidspreker	Coaxiaal 2-weg: 16 × 24 cm Woofer, conustype; 2,5 cm Tweeter, koepeltype
Maximaal ingangsvermogen*1	330 W*2
Nominaal ingangsvermogen	90 W*2
CTA 2031 RMS-vermogen	110 W
Impedantie	4 Ω
Gevoeligheid	90±2 dB (1 W, 1 m)*2
Frequentiebereik	35 – 40.000 Hz*2
Gewicht	Woofer: Ongeveer 1.450 g per luidspreker
Bijgeleverde accessoires	Onderdelen voor installatie

Ontwerp en specificaties kunnen zonder voorafgaande mededeling gewijzigd worden.

*1 "Maximaal ingangsvermogen" kan ook "piekvermogen" genoemd worden.
*2 Testvoorwaarde: IEC 60268-5 (2003-05)

Especificações

Coluna	Coaxial de 2 vias: Altofalante de graves 16 × 24 cm, tipo cone; Altofalante de agudos 2,5 cm, tipo cúpula
Potência máxima de curto-prazo*1	330 W*2
Potência nominal	90 W*2
Alimentação RMS CTA 2031	110 W
Impedância nominal	4 Ω
Nível de pressão acústica de saída	90±2 dB (1 W, 1 m)*2
Amplitude de frequência efectiva	35 – 40.000 Hz*2
Peso	Altofalante de graves: Aprox. 1.450 g por coluna
Acessórios fornecidos	Peças para instalação

Design e especificações sujeitos a alterações sem aviso prévio.

*1 "Potência máxima de curto-prazo" pode também ser referida como "Potência de pico".
*2 Condição de Teste: IEC 60268-5 (2003-05)

Caratteristiche tecniche

Diffusore	Coassiale a 2 vie: Woofer da 16 × 24 cm, tipo a cono; Tweeter da 2,5 cm, tipo a cupola
Potenza massima a breve termine*1	330 W*2
Potenza nominale	90 W*2
Potenza RMS CTA 2031	110 W
Impedenza nominale	4 Ω
Livello pressione sonora in uscita	90±2 dB (1 W, 1 m)*2
Gamma di frequenza effettiva	35 – 40.000 Hz*2
Peso	Woofer: Circa 1.450 g per diffusore
Accessori in dotazione	Elementi per installazione

Il design e le caratteristiche tecniche sono soggetti a modifiche senza preavviso.

*1 "Potenza massima a breve termine" potrebbe anche essere riferito a "Alimentazione massima".
*2 Condizione di prova: IEC 60268-5 (2003-05)

Dane techniczne

Głośnik	Współosiowy 2-drożny: Głośnik niskotonowy 16 × 24 cm, typ stożkowy; Głośnik wysokotonowy 2,5 cm, typ kopułowy
Maksymalna moc chwilowa*1	330 W*2
Moc znamionowa	90 W*2
Moc RMS według CTA 2031	110 W
Impedancja znamionowa	4 Ω
Wyjściowe ciśnienie akustyczne	90±2 dB (1 W, 1 m)*2
Skuteczne pasmo przenoszenia	35 – 40 000 Hz*2
Waga	Głośnik niskotonowy: około 1 450 g/głośnik
Dostarczony osprzęt	Elementy instalacyjne

Konstrukcja i dane techniczne mogą ulec zmianie bez uprzedzenia.

*1 „Maksymalna moc chwilowa" jest także nazywana „mocą szczytową".
*2 Warunki testowe: IEC 60268-5 (2003-05)

Specificații

Difuzor	Coaxial, 2 căi: Difuzor frecvențe joase 16 × 24 cm, tip con; Difuzor de înalte 2,5 cm, tip dome
Putere maximă pe termen scurt*1	330 W*2
Putere nominală	90 W*2
Putere RMS CTA 2031	110 W
Impedanță nominală	4 Ω
Nivel presiune acustică la ieșire	90±2 dB (1 W, 1 m)*2
Interval de frecvență efectiv	35 – 40.000 Hz*2
Masă	Difuzor frecvențe joase: Aprox. 1.450 g per difuzor
Accesorii incluse	Componente pentru instalare

Designul și specificațiile pot fi modificate fără aviz prealabil.

*1 „Puterea maximă pe termen scurt" poate fi referită și ca „Putere la vârf".
*2 Condiție de testare: IEC 60268-5 (2003-05)

Specifikationer

Højttaler	Koaksial 2-vejs: Woofer 16 × 24 cm kegletype; Tweeter 2,5 cm kuppeltype
Maks. effekt over kort tid*1	330 W*2
Mærkeeffekt	90 W*2
CTA 2031 RMS effekt	110 W
Mærkeimpedans	4 Ω
Udgangslydtrykniveau	90±2 dB (1 W, 1 m)*2
Effektivt frekvensområde	35 – 40.000 Hz*2
Vægt	Woofer: Ca. 1.450 g pr. højttaler
Medfølgende tilbehør	Dele til installation

Design og specifikationer kan ændres uden varsel.

*1 "Maks. effekt over kort tid" kaldes også "spidseffekt".
*2 Testmiljø: IEC 60268-5 (2003-05)

Tekniset tiedot

Kaiutin	Koaksiaalinen 2-tie: Bassokaiutin 16 × 24 cm kartiotyyppinen; Diskantti 2,5 cm kalottityyppinen
Hetkellinen maksimiteho*1	330 W*2
Nimellisteho	90 W*2
CTA 2031 RMS-teho	110 W
Nimellisimpedanssi	4 Ω
Äänenpainetaso	90±2 dB (1 W, 1 m)*2
Tehollinen taajuusvaste	35 – 40 000 Hz*2
Paino	Bassokaiutin: noin 1 450 g kaiutinta kohti
Toimitetut tarvikkeet	Asennusosat

Ulkonäkö ja tekniset ominaisuudet voivat muuttua ilman erillistä ilmoitusta.

*1 "Hetkelliseen maksimitehoon" voidaan viitata myös termillä "Huipputeho".
*2 Testausolosuhteet: IEC 60268-5 (2003-05)

Spesifikasjoner

Høyttaler	Koaksial 2 veis: Basshøyttaler 16 × 24 cm kjegletype; Diskanthøyttaler 2,5 cm kuppeltype
Kortvarig maksimum effekt*1	330 W*2
Rangert effekt	90 W*2
CTA 2031 RMS-effekt	110 W
Rangert impedans	4 Ω
Utgående lydtrykknivå	90±2 dB (1 W, 1 m)*2
Effektivt frekvensområde	35 – 40 000 Hz*2
Vekt	Basshøyttaler: Ca. 1450 g per høyttaler
Levert tilbehør	Deler for installasjon

Design og spesifikasjoner kan endres uten forvarsel.

*1 "Kortvarig maksimal effekt" kan også henvises til som "Toppeffekt".
*2 Testbetingelse: IEC 60268-5 (2003-05)

Τεχνικά χαρακτηριστικά

Ηχείο	Αμφίδρομο ομοαξονικό: Woofer 16 × 24 cm κωνικού τύπου; Tweeter 2,5 cm θολωτού τύπου
Βραχυπρόθεσμη μέγιστη ισχύς*1	330 W*2
Ονομαστική ισχύς	90 W*2
Ισχύς CTA 2031 RMS	110 W
Ονομαστική αντίσταση	4 Ω
Επίπεδο πίεσης ήχου εξόδου	90±2 dB (1 W, 1 m)*2
Αποδοτικό εύρος συχνότητας	35 – 40.000 Hz*2
Βάρος	Woofer: Περίπου 1.450 g ανά ηχείο
Παρεχόμενα εξαρτήματα	Εξαρτήματα εγκατάστασης

Ο σχεδιασμός και τα τεχνικά χαρακτηριστικά υπόκεινται σε αλλαγή χωρίς προειδοποίηση.

*1 Η "Βραχυπρόθεσμη μέγιστη ισχύς" μπορεί επίσης να αναφέρεται ως "Ισχύς κορυφής".
*2 Συνθήκες δοκιμασίας: IEC 60268-5 (2003-05)

Specifikace

Reproduktor	Koaxiální, dvoupásmový: Hloubkový reproduktor, 16 × 24 cm, kuželový typ; Výškový reproduktor, 2,5 cm, klenutý typ
Krátkodobý maximální výkon*1	330 W*2
Jmenovitý příkon	90 W*2
Výkon CTA 2031 RMS	110 W
Jmenovitá impedance	4 Ω
Výstupní akustický tlak	90±2 dB (1 W, 1 m)*2
Efektivní frekvenční rozsah	35 – 40 000 Hz*2
Hmotnost	Hloubkový reproduktor: přibližně 1 450 g na reproduktor
Dodané příslušenství	Součásti pro instalaci

Konstrukce a technické údaje mohou podléhat změnám bez předchozího upozornění.

*1 „Krátkodobý maximální výkon" může být také označován jako „špičkový výkon".
*2 Podmínky testování: IEC 60268-5 (2003-05)

Termékjellemzők

Hangszóró	2-utas koaxiális: 16 × 24 cm mélynyomó, kúpos típus; 2,5 cm dóm típusú csipogó
Rövidtávú maximális teljesítmény*1	330 W*2
Névleges teljesítmény	90 W*2
CTA 2031 RMS teljesítmény	110 W
Névleges impedancia	4 Ω
Kimeneti hangnyomásszint	90±2 dB (1 W, 1 m)*2
Effektív frekvenciatartomány	35 – 40 000 Hz*2
Tömeg	Mélynyomó tömege: körülbelül 1 450 g hangszórónként
Mellékelt tartozékok	Beszerelési alkatrészek

A formaterv és a specifikációk előzetes bejelentés nélkül változhatnak.

*1 A „rövidtávú maximális teljesítmény" másként „csúcsteljesítmény" néven is előfordulhat.
*2 Tesztelési feltételek: IEC 60268-5 (2003-05)

Technické údaje

Reproduktor	Koaxiálny dvojpásmový: Kužeľový basový reproduktor 16 × 24 cm; Vrchlíkový výškový reproduktor 2,5 cm
Maximálny krátkodobý výkon*1	330 W*2
Menovitý výkon	90 W*2
Výkon RMS podľa CTA 2031	110 W
Menovitá impedancia	4 Ω
Úroveň výstupného akustického tlaku	90 ± 2 dB (1 W, 1 m)*2
Efektívny frekvenčný rozsah	35 – 40 000 Hz*2
Hmotnosť	Basový reproduktor: pribl. 1 450 g na reproduktor
Dodávané príslušenstvo	Diely na inštaláciu

Dizajn a technické údaje sa môžu zmeniť bez oznámenia.

*1 „Krátkodobý maximálny výkon" môže byť tiež označovaný ako „špičkový výkon".
*2 Testovacie podmienky: IEC 60268-5 (2003-05)

Спецификации

Високоговорител	Коаксиален 2-пътен: високоговорител за ниски честоти 16 × 24 cm конусен тип; Високоговорител за високи честоти 2,5 cm куполен тип
Краткосрочна максимална мощност*1	330 W*2
Номинална мощност	90 W*2
CTA 2031 RMS мощност	110 W
Номинален импеданс	4 Ω
Ниво на налягане на изходящия звук	90±2 dB (1 W, 1 m)*2
Ефективен честотен обхват	35 – 40 000 Hz*2
Тегло	Високоговорителя за ниски честоти: прибл. 1 450 g на високоговорител
Предоставени аксесоари	Части за монтаж

Дизайнът и спецификациите са обект на промяна без предизвестие.

*1 "Краткосрочната максимална мощност" може да бъде наречена и "Пикова мощност".
*2 Условия на тестване: IEC 60268-5 (2003-05)

Teknik Özellikler

Hoparlör	Koaksiyel 2 yollu: Woofer 16 × 24 cm konik tip; Tweeter 2,5 cm dome tipi
Kısa süreli maksimum güç*1	330 W*2
Nominal güç	90 W*2
CTA 2031 RMS Gücü	110 W
Nominal empedans	4 Ω
Çıkış sesi basınç düzeyi	90±2 dB (1 W, 1 m)*2
Etkin frekans aralığı	35 – 40.000 Hz*2
Ağırlık	Woofer: Hoparlör başına yakl. 1.450 g
Birlikte verilen aksesuarlar	Kurulum parçaları

Tasarım ve teknik özelliklerde önceden bildirilmeden değişiklik yapılabilir.

*1 "Kısa süreli maksimum güç", "Azami Güç" olarak da adlandırılabilir.
*2 Test Durumu: IEC 60268-5 (2003-05)

Mounting / Montage / Montaje / Montage / Montering / Montage / Montagem / Montaggio / Montaż / Montaj / Montering / Asennus / Montering / Τοποθέτηση / Montáž / Beszerelés / Montáž / Монтаж / Montaj

Before mounting

A depth of at least 71 mm (2 7/8 in) is required to mount the woofer. Measure the depth of the area where you are to mount the speaker, and ensure that the speaker is not obstructing any other components of the car. Keep the followings in mind when choosing a mounting location:

- Make sure that nothing is obstructing around the mounting location of the door (front or rear) where you are to mount the speaker.
- A hole for mounting may already be cut out of the inner panel of the door (front or rear). In this case, you need to modify the board only.
- If you are to mount this speaker system in the door (front or rear), make sure that the speaker terminals, frame or magnet do not touch any interfere with any inner parts, such as the window mechanism in the door (when you open or close the window), etc.
  Also make sure that the speaker grille does not touch any inner fittings, such as the window cranks, door handles, arm rests, door pockets, lamps or seats etc.
- If you are to mount this speaker system in the rear tray, make sure that the speaker terminals, frame or magnet do not touch any inner parts of the car, such as the torsion bar springs (when you open or close the trunk lid), etc.
  Also make sure that the speaker grille does not touch any inner fittings, such as seat belts, head rests, center brake lights, inner covers of the rear wipers, curtains or air purifiers, etc.

Avant le montage

Le montage du haut-parleur de graves nécessite une profondeur d'au moins 71 mm (2 7/8 po). Mesurez la profondeur de l'emplacement où vous souhaitez monter le haut-parleur, puis assurez-vous que le haut-parleur ne gêne en rien les autres composants du véhicule. Prenez en considération les points suivants lors du choix de l'emplacement de montage:

- Assurez-vous qu'aucun objet ne gêne à proximité de l'emplacement de montage de la portière (avant ou arrière) où vous envisagez de monter le haut-parleur.
- Il est possible qu'un trou ait déjà été découpé dans le panneau intérieur de la portière (avant ou arrière). Dans ce cas, il vous suffit de modifier le panneau.
- Si vous envisagez de monter ce système de haut-parleur dans la portière (avant ou arrière), assurez-vous que les bornes, le cadre ou les aimants du haut-parleur ne sont pas en contact avec des pièces internes, telles que la crémaillère de la vitre dans la portière (lorsque vous ouvrez ou fermez la vitre), etc.
  Assurez-vous également que la grille du haut-parleur n'entre pas en contact avec des éléments internes, tels que les manivelles de lève-glace, les poignées de portières, les accoudoirs, les vide-poches, les lampes ou les sièges, etc.
- Si vous envisagez de monter ce système de haut-parleurs sur la plage arrière, assurez-vous que les bornes, le cadre ou les aimants du haut-parleur n'entrent pas en contact avec des pièces internes du véhicule, telles que les barres de torsion (lorsque vous ouvrez ou fermez le coffre), etc.
  Assurez-vous également que la grille du haut-parleur n'entre pas en contact avec des éléments internes, tels que ceintures de sécurité, appuis-têtes, feux de stop centraux, garnitures intérieures des essuie-glaces arrière, rideaux ou filtres à air, etc.

Antes del montaje

Debe existir una profundidad de 71 mm como mínimo para instalar el altavoz de agudos. Mida la profundidad del lugar donde desea montar el altavoz y compruebe que el altavoz no obstruya ningún componente del automóvil. Antes de elegir el lugar de montaje, se debe tener en cuenta lo siguiente:

- Asegúrese de que no haya ningún obstáculo en el lugar de montaje de la puerta (delantera o trasera) donde desea montar el altavoz.
- Es posible que ya exista un orificio de montaje en el panel interior de la puerta (delantera o trasera). En este caso, sólo debe modificar el salpicadero.
- Si desea montar este sistema de altavoces en la puerta (delantera o trasera), asegúrese de que los terminales del altavoz, el marco o el imán no interfieren con los componentes interiores como, por ejemplo, el mecanismo de la ventanilla en la puerta (al abrir o cerrar la ventanilla), etc.
  Asegúrese también de que la rejilla del altavoz no esté en contacto con accesorios interiores como, por ejemplo, los picaportes de las ventanillas y puertas, los reposabrazos, los compartimentos para guardar objetos situados en las puertas, las luces o los asientos etc.
- Si desea montar el sistema de altavoces en la bandeja trasera, asegúrese de que los terminales del altavoz, el marco y el imán no están en contacto con los componentes interiores del auto como, por ejemplo, los resortes de la barra de torsión (cuando abra o cierre el portaequipajes), etc.
  Asegúrese también de que la rejilla del altavoz no está en contacto con accesorios interiores como, por ejemplo, los cinturones de seguridad, los reposacabezas, las luces de frenos centrales, las cubiertas interiores de los limpiaparabrisas posteriores, las cortinas o ambientadores, etc.

Vor der Montage

Für eine versenkte Montage ist eine Einbautiefe von mindestens 71 mm erforderlich. Messen Sie die Tiefe an der Stelle, an der der Lautsprecher montiert werden soll, und vergewissern Sie sich, dass der Lautsprecher keine anderen Fahrzeugteile blockiert. Beachten Sie bitte Folgendes, wenn Sie die Montagestelle festlegen:

- Achten Sie darauf, dass nichts die Montageposition in der Tür (vorne oder hinten), an der Sie den Lautsprecher anbringen wollen, blockiert.
- In der Innenverkleidung der Tür (vorn oder hinten) befindet sich möglicherweise bereits eine Aussparung für die Montage. In diesem Fall brauchen Sie nur die Platte anzupassen.
- Wenn Sie dieses Lautsprechersystem in der Tür (vorne oder hinten) montieren, achten Sie darauf, dass die Lautsprecheranschlüsse, die Rahmen bzw. die Magneten keine Teile im Fahrzeuginneren blockieren, wie zum Beispiel den Hubmechanismus in der Tür zum Öffnen und Schließen des Fensters usw.
  Achten Sie außerdem darauf, dass das Lautsprechergitter keine Teile der Innenausstattung wie Fensterkurbeln, Türgriffe, Armlehnen, Ablagen in der Tür, Lampen, Sitze usw. berührt.
- Wenn Sie dieses Lautsprechersystem in der Hutablage montieren, achten Sie darauf, dass die Lautsprecheranschlüsse, die Rahmen bzw. die Magneten keine Teile im Fahrzeuginneren berühren, wie zum Beispiel die Heckklappendämpfer beim Öffnen und Schließen der Heckklappe usw.
  Achten Sie außerdem darauf, dass das Lautsprechergitter keine Teile der Innenausstattung wie Sicherheitsgurte, Kopfstützen, Zusatzbremsleuchten, Innenverkleidungen der hinteren Scheibenwischer, Sonnenschutzvorrichtungen oder Luftreiniger usw. berührt.

Innan du monterar

För en jämn och slät montering krävs ett djup på minst 71 mm. Mät ut djupet där du tänker montera högtalaren och se till att den inte kommer i vägen för några andra komponenter i bilen. Tänk på följande när du väljer monteringsplats:

- Se till att det inte finns några hinder på dörren (främre eller bakre) runt den plats där du tänker montera högtalaren.
- I vissa fall finns det redan ett hål förberett för högtalare i dörrens (främre eller bakre) innerpanel. I så fall behöver du bara se till att urtaget passar högtalaren.
- Om du tänker montera det här högtalarsystemet i dörren (framdörr eller bakdörr), måste du se till att högtalarterminalerna, ramen och magneten inte kommer i vägen för några delar inne i dörren, t.ex. fönstermekanismen (när du öppnar eller stänger fönstret) eller liknande.
  Se också till att inte högtalargallret kommer i vägen för några delar av inredningen, t.ex. fönstervevar, dörrhandtag, armstöd, dörrfickor, lampor, säten eller liknande.
- Om du tänker montera högtalarsystemet i hatthyllan ser du till att högtalarterminalerna, ramen eller magneten inte kommer i vägen för underliggande mekanismer, t.ex. baklukans torsionsfjädring (när du öppnar eller stänger baklukan).
  Kontrollera också att du inte placerar högtalaren så att högtalargallret kommer i vägen för bilbälten, huvudstöd, det mittersta bromsljuset, bakrutans vindrutetorkare, gardiner, luftrenare eller liknande.

Vóór de montage

Voor de montage is een inbouwdiepte van minimaal 71 mm vereist. Meet de diepte van het gebied waar u de luidspreker wilt installeren en zorg dat de luidspreker niet wordt geblokkeerd door andere onderdelen van de auto. Houd rekening met de volgende punten als u een montageplaats uitzoekt:

- Zorg ervoor dat er zich geen obstakels bevinden in de buurt van de inbouwplaats in het portier (voor of achter).
- In het binnenste paneel van het portier (voor of achter) of de hoedenplank is mogelijk al een opening voor de installatie gemaakt. In dit geval hoeft u alleen de plaat aan te passen.
- Als u dit luidsprekersysteem wilt installeren in het portier (voor of achter), moet u ervoor zorgen dat de contactpunten, het frame en de magneet van de luidspreker niet in contact komen met de onderdelen in het portier, zoals het raammechanisme in het portier (wanneer u het raam opent of sluit), enzovoort.
  Zorg ook dat het luidsprekerrooster niet in contact komt met onderdelen in de auto, zoals raamhendels, portiergrepen, armsteunen, zijvakken in het portier, lampen of stoelen, enzovoort.
- Als u het luidsprekersysteem wilt installeren in de hoedenplank, mogen de contactpunten, het frame en de magneet van de luidspreker niet in contact komen met onderdelen in de auto, zoals de torsieveren (als u de achterklep opent of sluit), enzovoort.
  Zorg dat het luidsprekerrooster niet in contact komt met onderdelen in de auto, zoals autogordels, hoofdsteunen, derde remlichten, bescherming voor de achterruitenwissers aan de binnenkant, zonweringen of luchtverfrissers, enzovoort.

Antes da montagem

Para montar a coluna de graves, é necessária uma profundidade de pelo menos 71 mm. Meça a profundidade da área onde quer montar a coluna e verifique se não interfere com os outros componentes do automóvel. Quando escolher um local para a montagem, verifique o seguinte:

- Verifique se não existe nada na área circundante da porta (da frente ou de trás) que interfira com o local de montagem do altifalante.
- O painel interior da porta (da frente ou de trás) ou da prateleira traseira pode já ter os furos de montagem feitos. Nesse caso, só tem de modificar a placa.
- Se quiser montar este sistema de colunas na porta (da frente ou de trás) do automóvel, verifique se os terminais respectivos, a armação ou o iman não interferem com nenhuma das peças do interior do veículo, como o elevador do vidro da janela na porta (quando fechar ou abrir a janela), etc.
  Verifique também se a grelha da coluna não toca em nenhuma das peças interiores, como os manípulos do vidro, os puxadores das portas, os apoios para os braços, as bolsas da porta, luzes, bancos, etc.
- Se quiser montar este sistema de colunas na prateleira traseira, certifique-se de que os terminais, a armação e o iman da coluna não tocam em peças no interior do automóvel como, as molas da barra de torção (quando abre ou fecha o porta-bagagens), etc.
  A grelha da coluna também não pode tocar em peças no interior do automóvel, como cintos de segurança, encostos para a cabeça, luzes de travagem centrais, protecções internas dos limpa-pára-brisas traseiros, cortinas, purificadores do ar, etc.

Prima del montaggio

Per il montaggio a incasso è necessaria una profondità di almeno 71 mm. Misurare la profondità dell'area in cui verrà montato il diffusore e assicurarsi che quest'ultimo non ostacoli nessun altro componente dell'auto. Per scegliere la posizione di montaggio, tenere presente quanto segue:

- Assicurarsi che non vi sia alcun ostacolo nel punto in cui si desidera montare i diffusori nelle portiere (anteriori o posteriori).
- È possibile che sia già presente un foro nel pannello interno della portiera (anteriore o posteriore). In tal caso è necessario modificare solamente la superficie.
- Se il sistema diffusori viene installato nella portiera (anteriore o posteriore), accertarsi che i terminali, la cornice o il magnete dei diffusori non interferiscano con nessuna delle parti interne, quali il meccanismo dei finestrini all'interno della portiera (se si apre o chiude il finestrino) e così via.
  Accertarsi inoltre che la griglia dei diffusori non entri in contatto con nessun dispositivo interno, quali manovelle dei finestrini, maniglie delle portiere, braccioli, vani portaoggetti delle portiere, luci o sedili e così via.
- Se si desidera montare il sistema diffusori nel ripiano posteriore, assicurarsi che i terminali, il telaio o il magnete dei diffusori non interferiscano con le parti interne dell'auto, quali le molle della barra di torsione per l'apertura/chiusura del portellone posteriore e così via.
  Assicurarsi inoltre che la griglia dei diffusori non entri in contatto con accessori interni quali cinture di sicurezza, poggiatesta, luci di arresto centrali, protezioni interne del tergicristallo posteriore, tendine o purificatori d'aria e così via.

Przed rozpoczęciem montażu

Do montażu głośnika niskotonowego wymagana jest głębokość co najmniej 71 mm. W miejscu, w którym ma zostać zamontowany głośnik, należy zmierzyć głębokość i upewnić się, że głośnik nie będzie przeszkadzał w działaniu innych elementów wyposażenia samochodu. Wybierając miejsce montażu, należy pamiętać o następujących czynnikach:

- Należy się upewnić, że nie ma żadnych przeszkód wokół miejsca montażu w drzwiach (przednich lub tylnych), w których ma zostać zainstalowany głośnik.
- Otwory montażowe w panelu wewnętrznym drzwi (przednich lub tylnych) lub w tylnej półce mogą już być wycięte. W takim wypadku należy tylko zmodyfikować płytę.
- Jeśli zestaw głośnikowy ma zostać zainstalowany w drzwiach (przednich lub tylnych), należy się upewnić, że zaciski głośników, obudowa ani magnes nie kolidują z żadnymi elementami wewnętrznymi, takimi jak mechanizm otwierania okna w drzwiach (podczas otwierania lub zamykania okna) itp.
  Należy także upewnić się, że siatka głośnika nie dotyka żadnych części wewnętrznych, takich jak korby do opuszczania szyb, klamki drzwi, podłokietniki, kieszenie w drzwiach, lampy lub siedzenia itp.
- Jeśli zestaw głośnikowy ma zostać zamontowany w tylnej półce, należy się upewnić, że zaciski głośnika, obudowa ani magnes nie dotykają innych wewnętrznych części pojazdu, takich jak sprężyny pokrywy bagażnika (podczas otwierania lub zamykania bagażnika) itp.
  Należy także upewnić się, że osłona głośnika nie dotyka części wewnętrznych, takich jak pasy bezpieczeństwa, zagłówki, środkowe światła hamowania, wewnętrzne osłony tylnych wycieraczek, zasłonki lub oczyszczacze powietrza itp.

Înainte de montaj

Pentru montajul încastrat este necesară o adâncime de cel puțin 71 mm. Măsurați adâncimea zonei în care intenționați să montați difuzorul și asigurați-vă că difuzorul nu obstrucționează nicio altă componentă a vehiculului. Rețineți următoarele aspecte când alegeți un amplasament pentru montaj:

- Asigurați-vă că nu există obstrucții în jurul amplasamentului de montare din ușa (din față sau din spate) în care montați difuzorul.
- Este posibil să fie deja decupată o gaură pentru montaj pe panoul interior al ușii (din față sau din spate) în etajera din spate. În acest caz, trebuie să modificați numai placa.
- Dacă intenționați să montați acest sistem de difuzoare în ușă (din față sau din spate), asigurați-vă că bornele difuzorelor, rama sau magnetul nu interferează cu nicio componentă internă, cum ar fi mecanismul geamului din ușă (când închideți sau când deschideți geamul) etc.
  De asemenea, asigurați-vă că grila difuzorului nu atinge nicium mecanism intern, precum macaraua geamului, mânerele ușii, suportul de sprijin pentru braț, buzunarele ușii, becurile sau scaunele etc.
- Dacă intenționați să montați acest sistem de difuzoare în etajera din spate, asigurați-vă că bornele difuzoarelor, rama sau magnetul nu ating nicio componentă internă a vehiculului, cum ar fi amortizoarele (când închideți sau când deschideți capota de la portbagaj) etc.
  De asemenea, asigurați-vă că grila difuzorului nu atinge nicium mecanism intern, precum centuri de siguranță, rezemătoare pentru cap, lumini de frână centrale, capace de interior ale ștergătoarelor din spate, perdele sau purificatoare de aer etc.

Før montering

Der kræves en dybde på mindst 71 mm til montering af wooferen. Mål dybden af det område, hvor højttaleren skal monteres, og kontroller, at højttaleren ikke kommer til at sidde i vejen for andre af bilens komponenter. Vær opmærksom på følgende, når du vælger et monteringssted:

- Kontroller, at intet blokeres omkring dørens (for- eller bagdør) monteringssted, hvor højttaleren skal monteres.
- Der kan allerede være skåret et hul ud i dørens (for- eller bagdør) inderpanel til montering. I så fald skal du kun ændre pladen.
- Hvis du monterer dette højttalersystem i døren (for- eller bagdør), skal du kontrollere, at højttalerstikkene, rammen eller magneten ikke obstruerer indvendige dele som f.eks. vinduesmekanismen i døren (når du åbner eller lukker vinduet) etc.
  Kontroller også, at højttalergitteret ikke rører ved indvendige beslag som f.eks. vindueshejs, dørhåndtag, armlæn, dørlommer, lamper eller sæder etc.
- Hvis du monterer dette højttalersystem i hattehylden, skal du kontrollere, at højttalerstikkene, rammen eller magneten ikke obstruerer indvendige dele af bilen som f.eks. torsionsstangfjedrene (når du åbner eller lukker bagagerumsklappen) etc.
  Kontroller også at højttalergitteret ikke rører ved indvendige beslag som f.eks. sikkerhedsseler, nakkestøtter, midterbremselygte, indvendige afdækninger af bagrudeviskere, gardiner eller luftrensere etc.

Ennen asennusta

Bassokaiuttimen asennuksen tarvitaan vähintään 71 mm syvä tila. Mittaa kaiuttimen asennuspaikan syvyys ja varmista, ettei kaiutin ole auton muiden auton osien tiellä. Huomaa seuraavat asiat asennuspaikkaa valittaessa:

- Varmista, ettei kaiuttimen asennuspaikan ympärillä ovessa (edessä tai takana) ole mitään esteitä.
- Asennusaukko voi olla valmiiksi leikattuna oven sisälevyssä (edessä tai takana). Tässä tapauksessa ainoastaan asennuslevyä voidaan joutua hieman muotoilemaan.
- Jos tämä kaiutinjärjestelmä asennetaan oveen (etu tai taka), varmista, etteivät kaiuttimien liittimet, runko tai magneetti ole auton minkään sisäosan, kuten oven ikkunamekanismin (kun ikkuna avataan tai suljetaan) tai vastaavan tiellä.
  Varmista myös, ettei kaiuttimen ritilä koske auton mihinkään sisäosaan, kuten ikkuna- tai ovikahvoihin, kyynärtukiin, ovitaskuihin, valaisimiin tai istuimiin jne.
- Jos tämä kaiutinjärjestelmä asennetaan taakse hattuhyllyle, varmista, etteivät kaiuttimien liittimet, runko tai magneetti koske auton mihinkään sisäosan, kuten vääntövarren jousiin (kun tavaratilan luukku avataan tai suljetaan).
  Varmista myös, ettei kaiuttimen ritilä koske auton mihinkään sisäosaan, kuten turvavöihin, niskatukiin, lisäjarrurajavalon, takalasinpyyhkijöiden sisäkoteloihin, verhoihin tai ilmanpuhdistimiin jne.

Før montering

En dybde på minst 71 mm kreves for å montere basshøyttaleren. Mål dybden på området hvor du skal montere høyttaleren, og sørg for at høyttaleren ikke blokkerer andre deler av bilen. Husk følgende når du velger et sted for montering:

- Sørg for at det ikke er hindringer rundt døren (front eller bak) hvor du har tenkt å montere høyttaleren.
- Det kan allerede være et hull for montering i dørens indre panel (front eller bak). I så fall trenger du bare tilpasse platen.
- Hvis du skal montere dette høyttalersystemet i døren (front eller bak), sørg for at høyttalerterminalene, kabinettet og magneten ikke hindrer noen interne deler, som vindusmekanismen i døren (når du åpner eller lukker vinduet), osv.
  Sørg også for at høyttalerristen ikke er i kontakt med noen interne deler, som vindusveiver, dørhåndtak, armstøtter, dørlommer, lamper, seter, osv.
- Hvis du skal montere dette høyttalersystemet i den bakre hyllen, sørg for at høyttalerterminalene, kabinettet og magneten ikke berører noen interne deler i bilen, som fjær for torsjonsstangen (når du åpner eller lukker bagasjerommet), osv.
  Sørg også for at høyttalerristen ikke kommer i kontakt med interne deler som setebelter, hodestøtter, midtre bremselys, interne deksler for bakre vindusviskere, gardiner eller luftrensere, osv.

Πριν από την τοποθέτηση

Για την τοποθέτηση του woofer απαιτείται βάθος τουλάχιστον 71 mm. Μετρήστε το βάθος του σημείου όπου πρόκειται να τοποθετήσετε το ηχείο και βεβαιωθείτε ότι το ηχείο δεν εμποδίζει κάποιο άλλο εξάρτημα του αυτοκινήτου. Όταν επιλέγετε το σημείο τοποθέτησης λάβετε υπόψη τα παρακάτω:

- Βεβαιωθείτε ότι δεν υπάρχουν εμπόδια γύρω από το σημείο τοποθέτησης επί της θύρας (εμπρός ή πίσω) στην οποία πρόκειται να τοποθετήσετε το ηχείο.
- Ενδέχεται να υπάρχει ήδη η οπή για την τοποθέτηση στο εσωτερικό πάνελ της θύρας (εμπρός ή πίσω). Σε αυτήν την περίπτωση χρειάζεται να τροποποιήσετε μόνο τον πίνακα.
- Εάν πρόκειται να τοποθετήσετε αυτό το σύστημα ηχείων στην πόρτα (μπροστά ή πίσω), βεβαιωθείτε ότι οι ακροδέκτες των ηχείων, του πλαισίου ή του μαγνήτη δεν εμποδίζουν τυχόν εσωτερικά εξαρτήματα, όπως του μηχανισμού του παραθύρου της θύρας (όταν ανοίγετε ή κλείνετε το παράθυρο), κ.λπ.
  Βεβαιωθείτε επίσης ότι η γρίλια του ηχείου δεν ακουμπά σε τυχόν εσωτερικά εξαρτήματα, όπως τις λαβές της θύρας, τα υποβραχιόνια, τις θήκες θυρών αυτοκινήτου, τις λυχνίες ή τα καθίσματα κ.λπ.
- Εάν πρόκειται να τοποθετήσετε αυτό το σύστημα ηχείων στην εταξέρα, βεβαιωθείτε ότι οι ακροδέκτες των ηχείων, του πλαισίου ή του μαγνήτη δεν ακουμπούν τυχόν εσωτερικά εξαρτήματα, όπως τις ζώνες ασφαλείας, τα μαξιλαράκια, τους κεντρικούς φανούς πέδησης, τα εσωτερικά καλύμματα των πίσω υαλοκαθαριστήρων, τις κουρτίνες ή τις συσκευές απολύμανσης του αέρα.

Před montáží

Pro montáž hloubkového reproduktoru je nutná hloubka alespoň 71 mm. Změřte hloubku prostoru, kam budete instalovat reproduktor, a ujistěte se, že reproduktor nebude překážet žádným jiným součástem vozidla. Při volbě místa pro montáž mějte na paměti toto:

- Ujistěte se, že nic nepřekáží okolo místa instalace ve dveřích (předních nebo zadních), kam budete instalovat reproduktor.
- Ve vnitřním panelu dveří (předních nebo zadních) již může být vyříznutý otvor pro montáž. V takovém případě je nutné upravit jen desku.
- Pokud budete tento reproduktorový systém instalovat do dveří (předních nebo zadních), ujistěte se, že konstrukce ani magnet nepřekážejí žádným jiným vnitřním dílům, například mechanizmu oken ve dveřích (při otevírání a zavírání okna) atd.
  Současně se ujistěte, že se mřížka reproduktoru nedotýká žádných vnitřních součástí, jako jsou kliky oken, kliky dveří, opěrky, kapsy ve dveřích, lampičky, sedadla atd.
- Pokud budete tento reproduktorový systém instalovat do zadního plata, ujistěte se, že se konstrukce ani magnet nedotýkají žádných jiných vnitřních dílů, například pružin torzní tyče (při otevírání a zavírání víka zavazadlového prostoru) atd.
  Současně se ujistěte, že se mřížka reproduktoru nedotýká žádných vnitřních součástí, jako jsou bezpečnostní pásy, hlavové opěrky, středové brzdové světlo, vnitřní kryt zadního stěrače, záclonky, čističe vzduchu atd.

Preder montaj

Woofer'ı monte etmek için en az 71 mm derinlik gerekir. Hoparlörü monte edeceğiniz alanın derinliğini ölçün ve hoparlörün aracın diğer componentlerini engellemediğinden emin olun. Bir montaj konumu seçerken aşağıdakileri göz önünde bulundurun:

- Hoparlörü monte edeceğiniz kapının (ön veya arka) montaj konumunun çevresini hiçbir şeyin engellemediğinden emin olun.
- Kapının (ön veya arka) iç panelinden montaj için bir delik zaten kesilmiş olabilir. Bu durumda yalnızca panoyu değiştirmeniz gerekir.
- Bu hoparlör sistemini kapıya (ön veya arka) monte edecekseniz, hoparlör terminallerinin, çerçevenin veya mıknatısın kapıdaki cam mekanizması (camı açtığınızda veya kapattığınızda) vb. gibi herhangi bir iç parçayı etkilemeyeceğinden emin olun.
  Ayrıca hoparlör izgarasının cam açma kolları, kapı kolları, kol dayanakları, kapı cepleri, lambalar veya koltuklar vb. gibi herhangi bir iç mekanizmaya dokunmadığından da emin olun.
- Bu hoparlör sistemini arka tablaya monte edecekseniz, hoparlör terminallerinin, çerçevenin veya mıknatısın torsiyon çubuğu yayları (bagaj kapağını açtığınızda veya kapattığınızda) vb. gibi arabanın herhangi bir iç parçasına dokunmadığından emin olun.
  Ayrıca hoparlör izgarasının, emniyet kemerleri, kafa destekleri, orta fren ışıkları, arka sileceklerin iç kapakları, perdeler veya hava temizleyiciler vb. gibi herhangi bir iç mekanizmaya değmediğinden de emin olun.

Beszerelés előtt

A mélynyomó beszereléséhez legalább 71 mm mélységre van szükség. Mérje meg annak a területnek a mélységét ahova be kívánja szerelni a hangszórót, és biztosítsa, hogy a hangszóró ne akadályozza az autó más alkatrészeit. A beszerelési hely kiválasztásakor vegye figyelembe a következőket:

- Biztosítsa, hogy semmi ne legyen útban az ajtón (első vagy hátsó) lévő beszerelési helynél, ahova a hangszórót kívánja beszerelni.
- Lehetséges, hogy az ajtó (első vagy hátsó) belső paneljén már ki van vágva a beszerelőnyílás. Ebben az esetben csak a lemezt kell módosítania.
- Ha ezt a hangszórórendszert az ajtóba (első vagy hátsó) kívánja beszerelni, biztosítsa, hogy a hangszóró kivezetései, a kerete, vagy a mágnese ne ütközzenek az olyan belső alkatrészekkel, mint az ajtóban lévő ablakmozgató mechanika (az ablak nyitásakor vagy zárásakor) stb.
  Szintén biztosítsa, hogy a hangszóró rácsa ne érjen hozzá az olyan belső szerelvényekhez, mint az ablakemelő karok, ajtófogantyúk, kartámasztók, ajtószebek, lámpák, vagy ülések stb.
- Ha ezt a hangszórórendszert a kalaptartóba kívánja beszerelni, biztosítsa, hogy a hangszóró kivezetései, a kerete, vagy a mágnese ne érjenek hozzá az olyan belső alkatrészekhez, mint például a torziós rugók (ha felnyitja, vagy lecsukja a csomagtartófedelet) stb.
  Azt is biztosítsa, hogy a hangszórórács ne érjen hozzá az olyan belső szerelvényekhez, mint például a biztonsági övek, fejtámlák, középső féklámpák, hátsó ablaktörlők belső burkolatai, függönyök vagy légtisztítók stb.

Pred montážou

Na montáž basového reproduktora je potrebná hĺbka najmenej 71 mm. Odmerajte hĺbku miesta, v ktorom chcete reproduktor inštalovať, a uistite sa, že reproduktor nepreráža iným komponentom vozidla. Pri výbere miesta montáže majte na pamäti nasledujúce skutočnosti:

- Presvedčte sa, či nič neprekáža v okolí miesta upevnenia vo dverách (predných alebo zadných).
- Je možné, že montážny otvor na vnútornom paneli dverí (predných alebo zadných) je už vyrezaný. V takom prípade stačí upraviť iba dosku.
- Ak chcete túto reproduktorovú sústavu namontovať do dverí (predných alebo zadných), uistite sa, že svorky reproduktorov, rám alebo magnet nezasahujú do žiadnych vnútorných častí, ako je napríklad okenný mechanizmus vo dverách (pri otváraní a zatváraní okna), atď.
  Dbajte tiež na to, aby sa mriežka reproduktora nedotýkala žiadneho vnútorného príslušenstva, ako sú napríklad kľučky okien, kľučky dverí, kartóny opierky, dverové priehradky, žiarovky alebo sedadlá atď.
- Ak chcete túto reproduktorovú sústavu namontovať na zadné platá, uistite sa, že sa svorky reproduktorov, rám alebo magnet nedotýkajú žiadnych vnútorných častí vozidla, napríklad pružinové tyče (pri otváraní alebo zatváraní kapoty batožinového priestoru), atď.
  Dbajte tiež na to, aby sa mriežka reproduktora nedotýkala žiadneho vnútorného príslušenstva, ako sú napríklad bezpečnostné pásy, opierky hlavy, stredové brzdové svetlá, vnútorné kryty zadných stieračov, clony alebo čističov vzduchu atď.

Преди монтаж

Нужна е дълбочина от поне 71 mm, за да се монтира високоговорителят за ниски честоти. Измерете дълбочината на зоната, където ще монтирате високоговорителя, и се уверете, че няма да пречи на други детайли на автомобила. Имайте предвид посочения по-долу, когато избирате местоположение за монтаж:

- Уверете се, че няма препятствия около зоната за монтаж на вратата (предна или задна), където ще монтирате високоговорителя.
- Възможно е вече да има изрязан отвор за монтаж на вътрешния панел на вратата (предна или задна). В такъв случай трябва да направите промени само по таблото.
- Ако ще монтирате тази система високоговорители във вратата (предна или задна), се уверете, че клемите на високоговорителите, рамката или магнитът не пречат на каквито и да било вътрешни части, като например механизма за прозореца във вратата (когато отваряте или затваряте прозореца) и др.
  Уверете се също, че решетките на високоговорителите не допират вътрешни елементи, като например лостовете за прозорците, дръжките на вратите, подлакътници, джобове на вратите, лампи или седалки, както и др.
- Ако ще монтирате тази система високоговорители в задната кора, се уверете, че клемите на високоговорителите, рамката или магнитът не допират каквито и да било вътрешни части на автомобила, като например пружините на торсионната греда (когато отваряте или затваряте капака на багажника) и др.
  Уверете се също, че решетките на високоговорителите не допират вътрешни елементи, като например колани, подглавници, централни спирачни светлини, вътрешни капаци на задните чистачки, завеси или устройства за почистване на въздуха, както и др.

Montajdan önce

Woofer'ı monte etmek için en az 71 mm derinlik gerekir. Hoparlörü monte edeceğiniz alanın derinliğini ölçün ve hoparlörün aracın diğer componentlerini engellemediğinden emin olun. Bir montaj konumu seçerken aşağıdakileri göz önünde bulundurun:

- Hoparlörü monte edeceğiniz kapının (ön veya arka) montaj konumunun çevresini hiçbir şeyin engellemediğinden emin olun.
- Kapının (ön veya arka) iç panelinden montaj için bir delik zaten kesilmiş olabilir. Bu durumda yalnızca panoyu değiştirmeniz gerekir.
- Bu hoparlör sistemini kapıya (ön veya arka) monte edecekseniz, hoparlör terminallerinin, çerçevenin veya mıknatısın kapıdaki cam mekanizması (camı açtığınızda veya kapattığınızda) vb. gibi herhangi bir iç parçayı etkilemeyeceğinden emin olun.
  Ayrıca hoparlör ızgarasının cam açma kolları, kapı kolları, kol dayanakları, kapı cepleri, lambalar veya koltuklar vb. gibi herhangi bir iç mekanizmaya dokunmadığından da emin olun.
- Bu hoparlör sistemini arka tablaya monte edecekseniz, hoparlör terminallerinin, çerçevenin veya mıknatısın torsiyon çubuğu yayları (bagaj kapağını açtığınızda veya kapattığınızda) vb. gibi arabanın herhangi bir iç parçasına dokunmadığından emin olun.
  Ayrıca hoparlör ızgarasının, emniyet kemerleri, kafa destekleri, orta fren ışıkları, arka sileceklerin iç kapakları, perdeler veya hava temizleyiciler vb. gibi herhangi bir iç mekanizmaya değmediğinden de emin olun.

Parts list / Liste des pièces / Lista de componentes / Teileliste / Lista över medföljande delar / Onderdelenlijst / Lista de peças / Elenco dei componenti / Spis części / Lista componentelor / Reservedelsliste / Osaluettelo / Liste over deler / Κατάλογος ανταλλακτικών / Seznam součástí / Alkatrészjegyzék / Zoznam súčastí / Списък на частите / Parça listesi

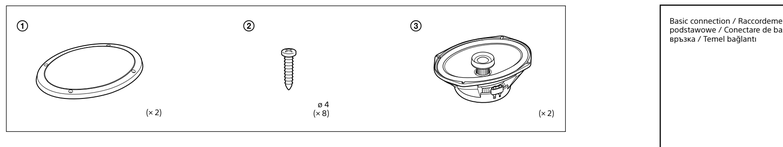

Mounting from the car interior / Montage depuis l'intérieur de l'habitacle / Montaje desde el interior del automóvil / Montage vom Wageninneren aus / Montering inifrån bilkupén / Installeren in het interieur van de auto / Montagem pelo interior do veículo / Montaggio all'interno dell'auto / Montaż z wnętrza pojazdu / Montarea din interiorul vehiculului / Montering inde fra bilen / Asentaminen auton sisältä / Montering fra bilens interiør / Τοποθέτηση από το εσωτερικό του αυτοκινήτου / Montáž z interiéru vozidla / Beszerelés az autó belseje felől / Montáž z interiéru vozidla / Монтаж в салона на автомобила / Araç içinden monte etme

Rear tray / Plage arrière / Bandeja trasera / Hutablage / Hatthylla / Hoedenplank / Prateleira traseira / Ripiano posteriore / Tylna półka / Etajera din spate / Hattehylde / Hattuhylly / Bakre brett / Εταζέρα / Zadní plato / Kalaptartó / Zadné plató / Задна кора / Arka tepsi

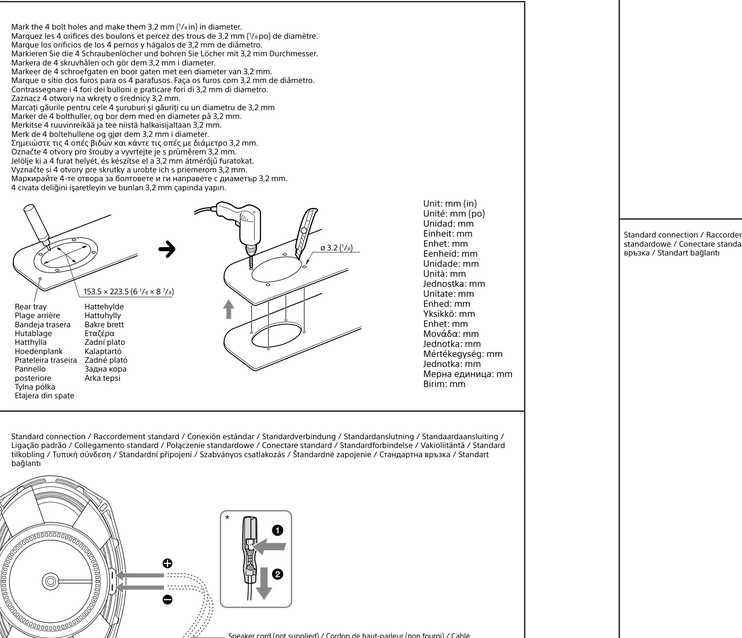
1
Mark the 4 bolt holes and make them 3.2 mm (7/64 in) in diameter.
Marquez les 4 orifices des boulons et percez des trous de 3,2 mm (7/64 po) de diamètre.
Marque los orificios de los 4 pernos y hágalos de 3,2 mm de diámetro.
Markieren Sie die 4 Schraubenlöcher und bohren Sie Löcher mit 3,2 mm Durchmesser.
Markera de 4 skruvhålen och gör dem 3,2 mm i diameter.
Markeer de 4 schroefgaten en boor gaten met een diameter van 3,2 mm.
Marque o sitio dos furos para os 4 parafusos. Faça os furos com 3,2 mm de diâmetro.
Contrassegnare i 4 fori dei bulloni e praticare fori di 3,2 mm di diametro.
Zaznacz 4 otwory na wkręty o średnicy 3,2 mm.
Marcați găurile pentru cele 4 șuruburi și găuriți cu un diametru de 3,2 mm
Mærke de 4 bolthuller og bor dem med en diameter på 3,2 mm.
Merkitse 4 ruuvinreikää ja tee niistä halkaisijaltaan 3,2 mm.
Merk de 4 boltehullene og gjør dem 3,2 mm i diameter.
Σημειώστε τις 4 οπές βίδων και κάντε τις οπές με διάμετρο 3,2 mm.
Označte 4 otvory pro šrouby a vyvrtejte je s průměrem 3,2 mm.
Označte si 4 otvory pre skrutky a urobte ich s priemerom 3,2 mm.
Маркирайте 4-те отвора за болтовете и ги направете с диаметър 3,2 mm.
4 civata deliğini işaretleyin ve bunları 3,2 mm çapında yapın.
153.5 × 223.5 (6 1/4 × 8 7/8)
ø 3.2 (7/64)
Rear tray
Plage arrière
Bandeja trasera
Hutablage
Hatthylla
Hoedenplank
Prateleira traseira
Pannello posteriore
Tylna półka
Etajera din spate
Hattehylde
Hattuhylly
Bakre brett
Εταζέρα
Zadní plato
Kalaptartó
Zadné plató
Задна кора
Arka tepsi
Unit: mm (in)
Unité: mm (po)
Unidad: mm
Einheit: mm
Enhet: mm
Eenheid: mm
Unidade: mm
Unità: mm
Jednostka: mm
Unitate: mm
Enhed: mm
Yksikkö: mm
Enhet: mm
Μονάδα: mm
Jednotka: mm
Mértékegység: mm
Jednotka: mm
Мерна единица: mm
Birim: mm
2
Standard connection / Raccordement standard / Conexión estándar / Standardverbindung / Standardanslutning / Standaardaansluiting / Ligação padrão / Collegamento standard / Połączenie standardowe / Conectare standard / Standardforbindelse / Vakioliitäntä / Standard tilkobling / Τυπική σύνδεση / Standardní připojení / Szabványos csatlakozás / Standardné zapojenie / Стандартна връзка / Standart bağlantı
Power amplifier
Amplificateur de puissance
Amplificador de potencia
Amplificador de potência
Versterker
Effektförstärkare
Eindversterker
Amplificador de potência
Amplificatore di potenza
Wzmacniacz mocy
Amplificator de putere
Effektforstærker
Vahvistin
Strømforsterker
Ενισχυτής
Zesilovač
Teljesítményerősítő
Výkonový zosilňovač
Усилвател